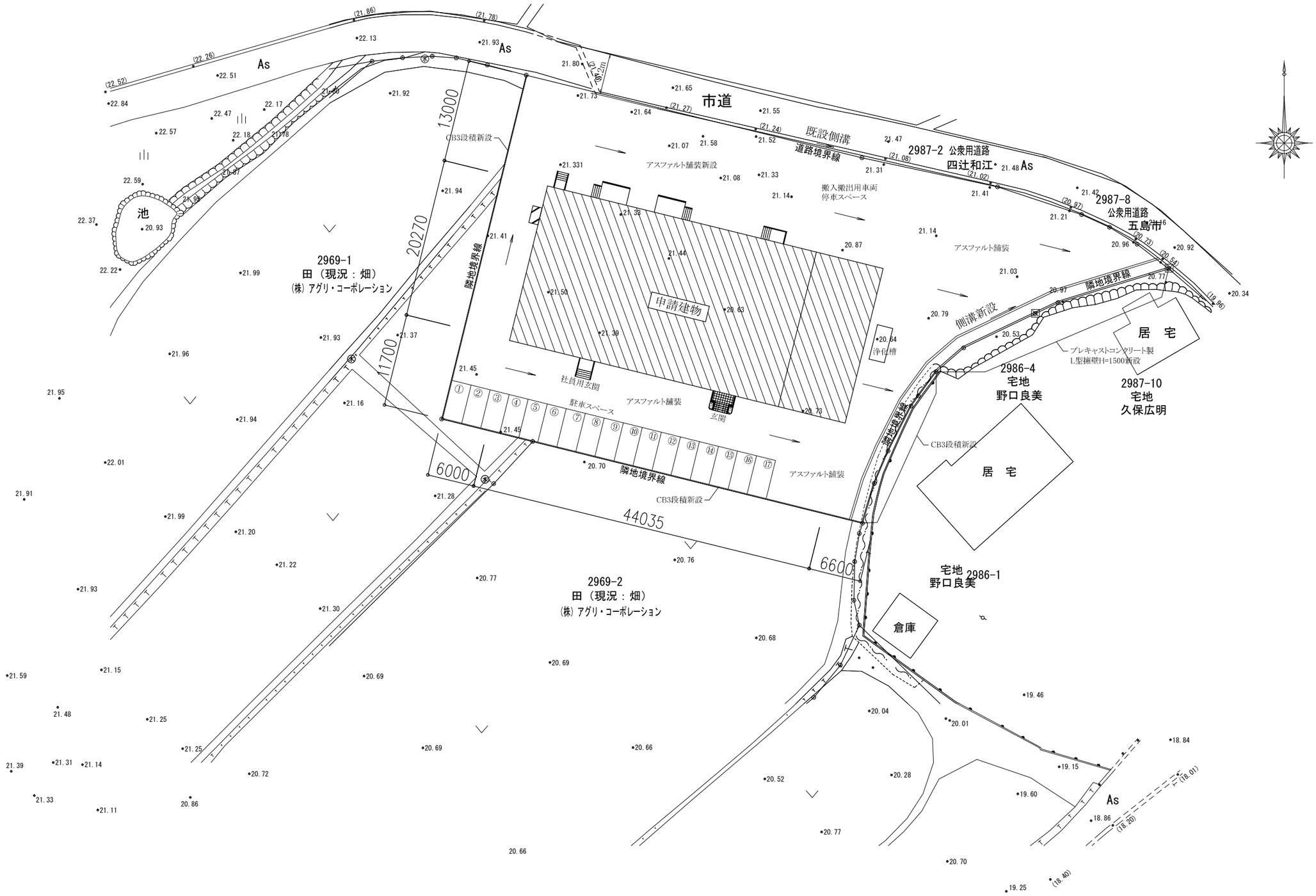

配置図　S=1:500

訂正	月　日	内　容		

製造元：株式会社フリーザーシステム
設計元：株式会社フリーザーシステム　一級建築士事務所
一級建築士登録　第262611号　稲永恵吾

お客様承認印	製造担当者	設計担当者	営業担当者	確定年月日	工事名称	請番	
				29.10.07	みみらく農産連携有限責任事業組合様向け 五島市農産加工施設整備事業（ＨＡＣＣＰ対応）		
				縮尺 S=1:500 (A3)	図面名称　配置図	図番	A-01

■設計概要

一般事項	工事名称	みみらく農産連携有限責任事業組合様向け五島市農産加工施設整備事業（HACCP対応）				建築種別	新築		
	建築場所	長崎県五島市三井楽町浜ノ畔字出口2969-3、2969-4				用途	工場		
	地域指定	用途指定	指定なし			建物仕様	ダイワスペース同等品		
		防火指定	指定なし			耐火種別	準耐火建築物		
建物概要	規模	階数	平屋建て	軒高	6.620 m	最高高さ	6.785 m	屋根勾配	1/50(片流れ)
		建築面積	35.270×20.270= 714.922	3.000×0.500= 1.500		床面積	35.270×20.270= 714.922		
			8.765×20.000= 175.300				8.765×20.000= 175.300		
			5.000×1.865×2=18.650						
			4.000×1.865=7.460						
			1.750×0.500×1=0.875	建築面積：918.70㎡			延床面積 ：890.22㎡		
構造概要	基礎形式	鉄筋ｺﾝｸﾘｰﾄ造布基礎				地耐力	50kN/㎡(長期) 100kN/㎡(短期) 仮定値		
	軸組	鉄骨造(ﾌﾞﾚｰｽ構造)				風圧力	基準風速：34m/s 地表面粗度：Ⅲ		
	床荷重	床用 2900N/㎡、主架構用 1800N/㎡、地震用 800N/㎡				積雪	20cm		
	内部軸組	1階床	土間ｺﾝｸﾘｰﾄ金ｺﾞﾃ押え t=150			外周内壁	軽鉄軸組		
			土間配筋 D10 ﾀﾃ、ﾖｺ共 @200				ｸﾞﾗｽｳｰﾙ t=50(24kg/㎡)		
			防湿ﾎﾞﾘｴﾁﾚﾝﾌｨﾙﾑ t=0.15						
			砕石 t=100			間仕切壁	軽鉄軸組		
			盛土（改良）t=300～600						
						天井	軽鉄野縁		
							小屋裏のみ）ｸﾞﾗｽｳｰﾙ t=100(16kg/㎡)		
外部仕上	屋根	ｶﾞﾙﾊﾞﾘｳﾑ鋼板 H=150 折板葺(ﾊｾﾞ式) 【不燃材料：NM-8697】				塗装	鉄部：一般錆止 JIS K 5674(１種) １回塗り(工場塗装)		
		裏面)ﾎﾟﾘｴﾁﾚﾝﾌｫｰﾑ貼り t=4(準不燃材以上)					鉄骨見掛り部FE(工場塗装)		
	外壁	角波サイディング ガルバリウム塗装鋼板ｔ＝0.5（下地石膏ボードｔ12.5）				庇	玄関庇：アルミ既製品 D＝1400		
		防湿シート					ｶﾗｰｶﾞﾙﾊﾞﾘｳﾑ鋼板 t=0.6 H=88 折板葺(ﾎﾞﾙﾄ式)		
		鋼製胴縁					鉄骨下地		
	板金金物	笠木：ｶﾗｰｶﾞﾙﾊﾞﾘｳﾑ鋼板 t=0.6				ポーチ	土間ｺﾝｸﾘｰﾄ金ｺﾞﾃ押え t=150		
		三方立上裏水切：耐水石膏ﾎﾞｰﾄﾞ t=12.5下地の上、ｶﾗｰｶﾞﾙﾊﾞﾘｳﾑ鋼板 t=0.6				プラットホーム	土間配筋 D10 ﾀﾃ、ﾖｺ共 @200		
		基礎水切：ｶﾗｰｶﾞﾙﾊﾞﾘｳﾑ鋼板 t=0.35					砕石 t=100		
	樋	軒樋：塩ﾋﾞ製 200型							
		竪樋：本体用）塩ﾋﾞ製 100φ(SUS製支持金具@1100)							
		庇 用）塩ﾋﾞ製 50φ(SUS製支持金具@1100)							
階段	内部階段（鋼製）								

開口部	外部建具	符号	仕様	硝子	有効寸法W×H	符号	仕様	硝子	有効寸法W×H
			別図建具表参照						

雑工事	ステンレス手摺（HL）
	ドッグシェルター
	プロパン置場基礎
	ボイラー置場基礎

■室内仕上表

階	室名	床	巾木	壁	天井	廻縁	天井高	備考
1	正面玄関	300角タイル貼り	ﾋﾞﾆﾙ巾木 H=60	ﾋﾞﾆﾙｸﾛｽ貼り	化粧石膏ﾎﾞｰﾄﾞ t=9.5	塩ﾋ製	2,650	靴箱
		長尺塩ﾋﾞｼｰﾄ t=2		下地）石膏ﾎﾞｰﾄﾞ t=12.5			2,600	上框：ステンレスt=1.0
		下地）土間ｺﾝｸﾘｰﾄ金ｺﾞﾃ押え						
	従業員用玄関及び通路	300角タイル貼り	タイル巾木 ﾋﾞﾆﾙ巾木 H=60	ﾋﾞﾆﾙｸﾛｽ貼り	化粧石膏ﾎﾞｰﾄﾞ t=9.5	塩ﾋ製	2,650	靴箱
		長尺塩ﾋﾞｼｰﾄ t=2		下地）石膏ﾎﾞｰﾄﾞ t=12.5			2,600	上框：ステンレスt=1.0
		下地）土間ｺﾝｸﾘｰﾄ金ｺﾞﾃ押え						
	事務所 休憩室	長尺塩ﾋﾞｼｰﾄ t=2	ﾋﾞﾆﾙ巾木 H=60	ﾋﾞﾆﾙｸﾛｽ貼り	化粧石膏ﾎﾞｰﾄﾞ t=9.5	塩ﾋ製	2,600	流し台水切
		下地）土間ｺﾝｸﾘｰﾄ金ｺﾞﾃ押え		下地）石膏ﾎﾞｰﾄﾞ t=12.5				
	男子更衣室 女子更衣室	長尺塩ﾋﾞｼｰﾄ t=2	ﾋﾞﾆﾙ巾木 H=60	ﾋﾞﾆﾙｸﾛｽ貼り	化粧石膏ﾎﾞｰﾄﾞ t=9.5	塩ﾋ製	2,600	シャワーユニット（男）
		下地）土間ｺﾝｸﾘｰﾄ金ｺﾞﾃ押え		下地）石膏ﾎﾞｰﾄﾞ t=12.5				壁補強
								ロッカー
	男子便所 女子便所	100角磁器タイル貼り	タイル巾木	腰壁：100角タイル張り H=1200	ケイカル板t=6.0 EP-G	塩ﾋ製	2,300	
		下地）モルタル		壁：ケイカル板 t=8.0 EP-G				
				一部カラー鋼板表し				
	前 室 資材庫	エポキシ樹脂塗りt=3.0	アルミR巾木 コーキング	断熱パネル表し（カラー鋼板）	断熱パネル表し（カラー鋼板）	塩ﾋ製	3,000	手洗い
		下地）土間ｺﾝｸﾘｰﾄ金ｺﾞﾃ押え		ケイカル板t=8.0 EP-G（資材庫）	ケイカル板t=6.0 EP-G（資材庫）			
	梱包室	エポキシ樹脂塗りt=3.0	アルミR巾木	断熱パネル表し（カラー鋼板）	ケイカル板t=6.0 EP-G	塩ﾋ製	3,000	
		下地）土間ｺﾝｸﾘｰﾄ金ｺﾞﾃ押え		一部ケイカル板t=8.0 EP-G				
	加熱・もどし蒸室 殺菌X線室	エポキシ樹脂塗りt=3.0	アルミR巾木 コーキング	断熱パネル表し（カラー鋼板）	断熱パネル表し（カラー鋼板）	－	3,000	
		下地）土間ｺﾝｸﾘｰﾄ金ｺﾞﾃ押え						
	加工 乾燥室	エポキシ樹脂塗りt=3.0	アルミR巾木	断熱パネル表し（カラー鋼板）	断熱パネル表し（カラー鋼板）	－	3,000	手洗い
		下地）土間ｺﾝｸﾘｰﾄ金ｺﾞﾃ押え						
	分離うらごし計量充填包装ローラー室	エポキシ樹脂塗りt=3.0	アルミR巾木	断熱パネル表し（カラー鋼板）	断熱パネル表し（カラー鋼板）	－	3,000	
		下地）土間ｺﾝｸﾘｰﾄ金ｺﾞﾃ押え						
	サニタリー室	エポキシ樹脂塗りt=3.0	アルミR巾木	断熱パネル表し（カラー鋼板）	ケイカル板t=6.0 EP-G	塩ﾋ製	3,000	
		下地）土間ｺﾝｸﾘｰﾄ金ｺﾞﾃ押え		一部ケイカル板t=8.0 EP-G			2,950	
	冷凍庫 冷蔵庫	カラクリート仕上	モルタル巾木 H=300	断熱パネル表し（カラー鋼板）	断熱パネル表し（カラー鋼板）	－	3,000	
		下地）土間ｺﾝｸﾘｰﾄ金ｺﾞﾃ押え						
	機械室	土間ｺﾝｸﾘｰﾄ金ｺﾞﾃ押え	モルタル巾木 H=100	ケイカル板t=8.0	屋根表し	－	－	

防火材料認定番号	※ NM：不燃材料 QM：準不燃材料 石膏ﾎﾞｰﾄﾞ t=9.5：QM-9828 石膏ﾎﾞｰﾄﾞ t=12.5：NM-8619・8612 不燃積層石膏ﾎﾞｰﾄﾞ t=9.5：NM-0441 無機繊維強化石膏ﾎﾞｰﾄﾞ t=21：NM-8615 化粧石膏ﾎﾞｰﾄﾞ(壁) t=9.5：QM-9824・9072 化粧石膏ﾎﾞｰﾄﾞ(壁) t=12.5：NM-0128 化粧石膏ﾎﾞｰﾄﾞ(天井) t=9.5：QM-0524・NM-1864 耐水石膏ﾎﾞｰﾄﾞ t=9.5・12.5：QM-9826 耐水石膏ﾎﾞｰﾄﾞ t=12.5：NM-9639 硬質石膏ﾎﾞｰﾄﾞ t=12.5：NM-1908 強化石膏ﾎﾞｰﾄﾞ t=12.5・15・21：NM-8615 ﾛｯｸｳｰﾙ化粧吸音板 t=9：NM-8599 ｹｲ酸ｶﾙｼｳﾑ板：NM-8578 化粧ｹｲ酸ｶﾙｼｳﾑ板：NM-2183 ﾋﾞﾆﾙｸﾛｽ：QM-9414 不燃ﾋﾞﾆﾙｸﾛｽ：NM-9893	塗装略号	SOP ：合成樹脂調合ﾍﾟｲﾝﾄ塗り CL ：ｸﾘｱﾗｯｶｰ塗り NAD ：ｱｸﾘﾙ樹脂系非水分散形塗料塗り DP ：耐候性塗料塗り EP-G：つや有り合成樹脂ｴﾏﾙｼｮﾝﾍﾟｲﾝﾄ塗り EP ：合成樹脂ｴﾏﾙｼｮﾝﾍﾟｲﾝﾄ塗り EP-T：合成樹脂ｴﾏﾙｼｮﾝ模様塗料塗り UC ：ｳﾚﾀﾝ樹脂ｳﾆｽ塗り LE ：ﾗｯｶｰｴﾅﾒﾙ塗り OS ：ｵｲﾙｽﾃｲﾝ塗り WP ：木材保護塗料塗り FE ：ﾌﾀﾙ酸樹脂ｴﾅﾒﾙ塗り FUE ：ﾌｯ素樹脂ｴﾅﾒﾙ塗り UE ：ｳﾚﾀﾝ樹脂塗り	特記事項	1．居室及び居室と相互に通気が確保される部分の内装仕上材（塗料、接着材、造り付け家具・建具の面材を含む。）は、F☆☆☆☆認定材料を使用のこと。 2．天井点検口はｱﾙﾐ製450角とする。 3．ﾋﾞﾆﾙｸﾛｽはAAﾗﾝｸを基本とする。

訂正	月 日	内 容		

製造元：株式会社フリーザーシステム
設計元：株式会社フリーザーシステム 一級建築士事務所
一級建築士登録 第262611号 稲永恵吾

お客様承認印	製造担当者	設計担当者	営業担当者	確定年月日	工事名称	請番	
				29.10.07	みみらく農産連携有限責任事業組合様向け 五島市農産加工施設整備事業(HACCP対応)		
				縮尺 N・S(A3)	図面名称 設計概要・室内仕上表	図番	A-02

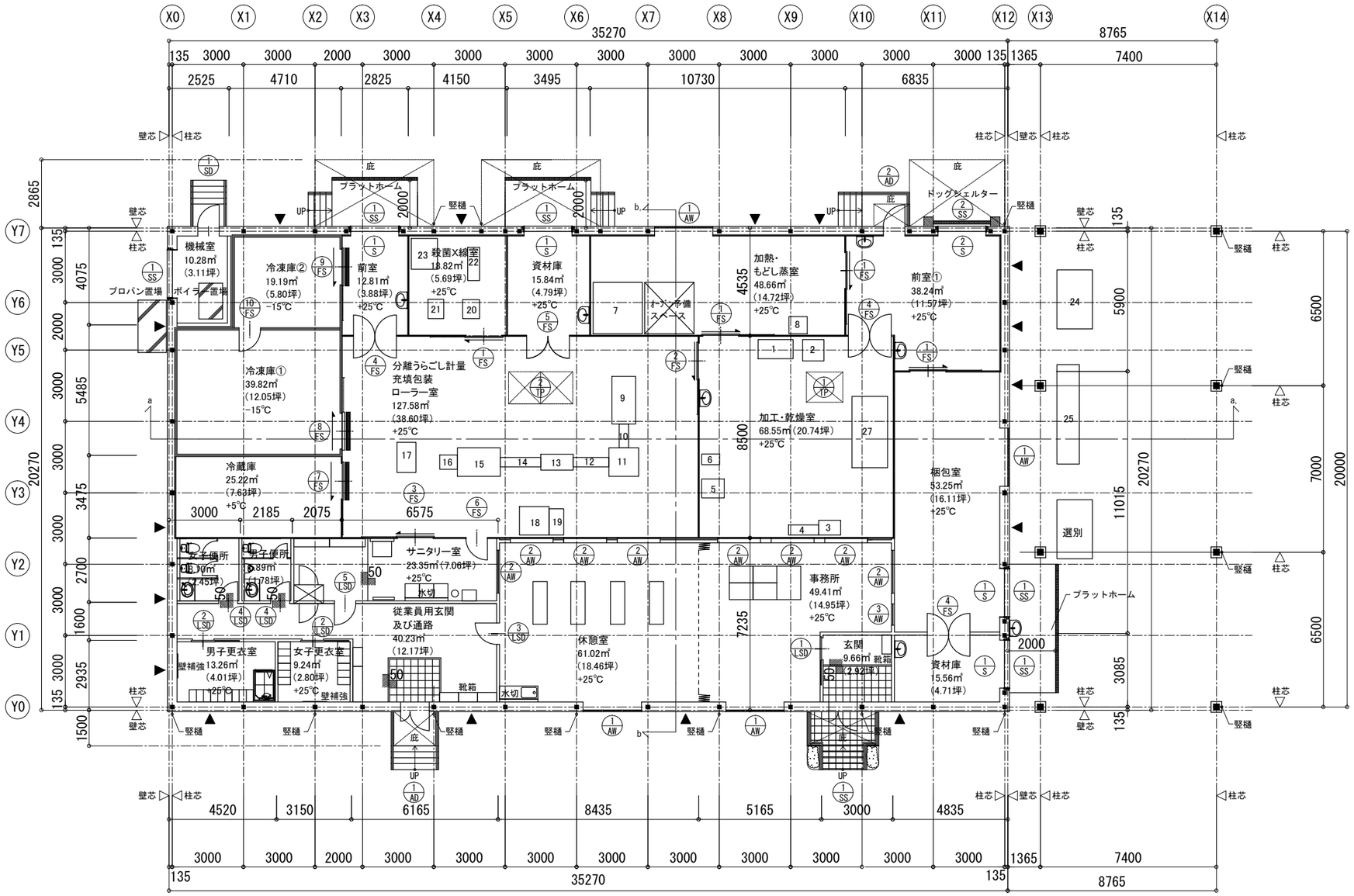

平面図　S=1:200

注）　1FL＝設計GL+900

▲　ブレース位置を示す

訂正	月　日	内　容		

製造元：株式会社フリーザーシステム
設計元：株式会社フリーザーシステム　一級建築士事務所
一級建築士登録　第262611号　稲永恵吾

お客様承認印	製造担当者	設計担当者	営業担当者	確定年月日 29.10.07	工事名称 みみらく(農産運搬有限責任事業組合様向け 玉島市農産加工施設登録事業(HACCP対応)	請番	
				縮尺 S=1:200 (A3)	図面名称 1階平面図	図番	A-03

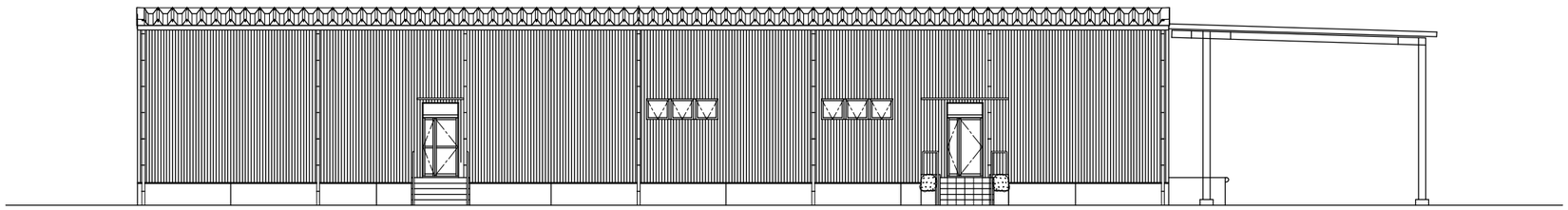

Y0　立面図　S=1:200

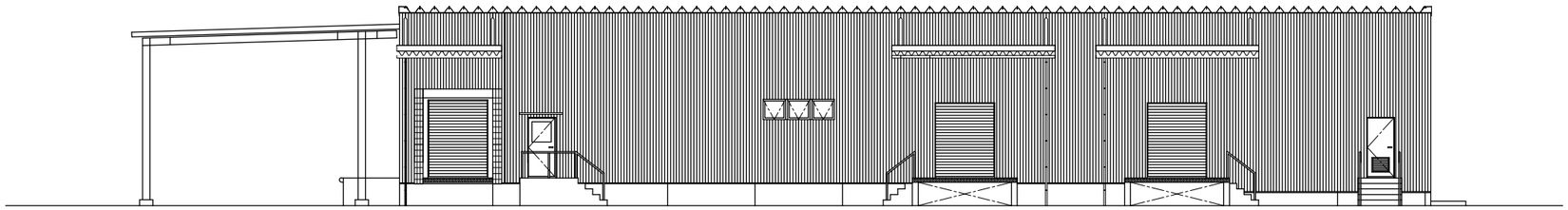

Y7　立面図　S=1:200

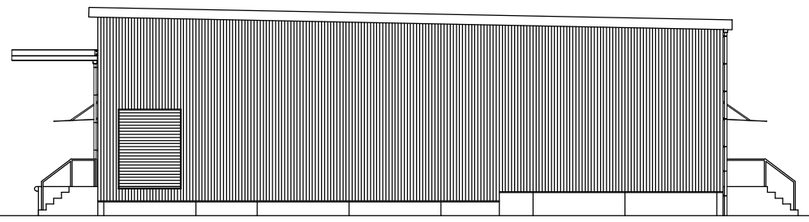

X0　立面図　S=1:200

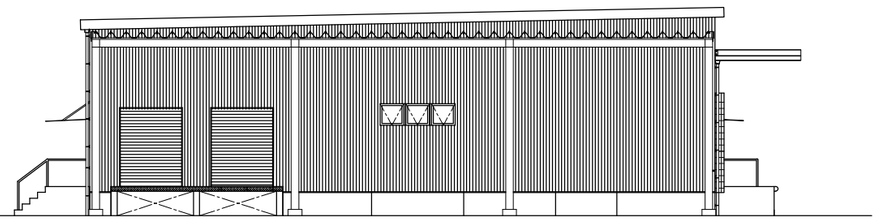

X14　立面図　S=1:200

訂正	月　日	内　容		

製造元：株式会社フリーザーシステム
設計元：株式会社フリーザーシステム　一級建築士事務所
一級建築士登録　第262611号　稲永恵吾

お客様承認印	製造担当者	設計担当者	営業担当者	確定年月日	工事名称		請番	
				29.10.07	みみらく鎮魂連携有限責任事業組合様向け 玉島市農産加工施設整備事業(HACCP対応)			
				縮尺 S=1:200 (A3)	図面名称	立面図	図番	A-04

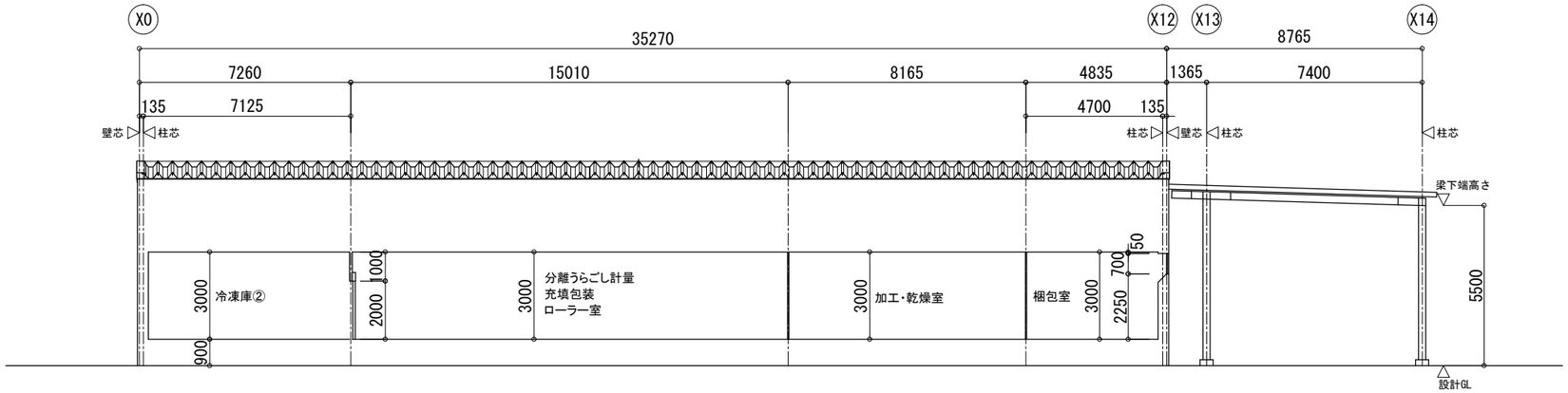

a-a, 断面図 S=1:200

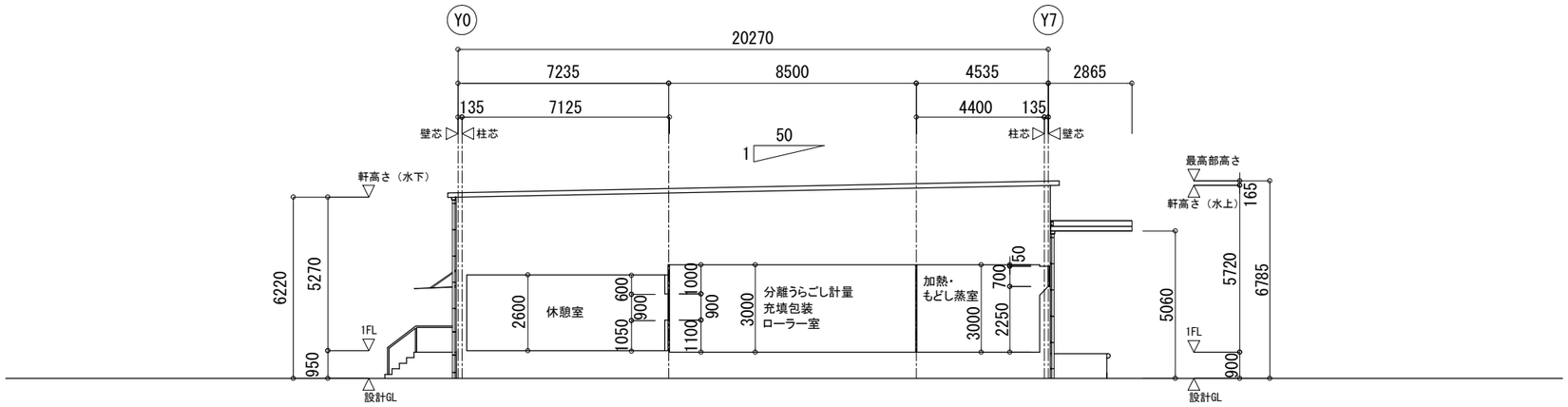

b-b, 立面図 S=1:200

訂正	月 日	内 容		

製造元：株式会社フリーザーシステム
設計元：株式会社フリーザーシステム　一級建築士事務所
一級建築士登録　第262611号　稲永恵吾

お客様承認印	製造担当者	設計担当者	営業担当者	確定年月日 29.10.07	工事名称 みみらく(農産運搬有限責任事業組合様向け 王島市農産加工施設整備事業(HACCP対応)	請番	
				縮尺 S=1:200 (A3)	図面名称 断面図	図番	A-05

記号 数量	1 SS ランマFiX付親子扉 1ヶ所	1 AD ランマFiX付親子扉 1ヶ所	2 AD 片開き扉 1ヶ所	1 AW 外倒し排煙窓 4ヶ所	1 TP 排煙型ドーム 1ヶ所
姿図	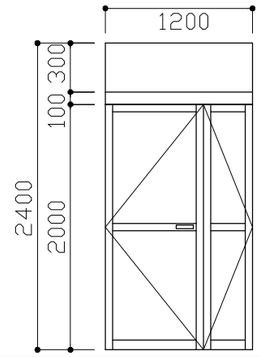	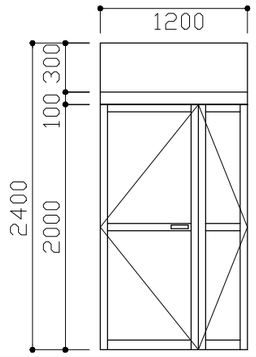	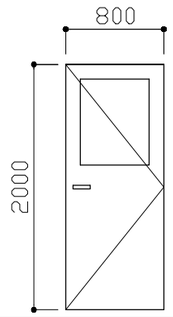	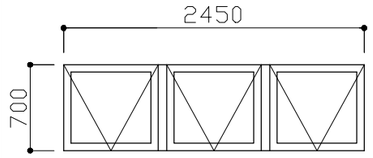	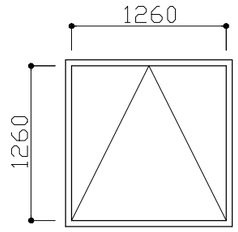
位置	玄関	従業員用玄関	全室①	加熱・もどし蒸室、梱包室、事務所、休憩室	加工・乾燥室
材質	ステレスサッシ	アルミサッシ	アルミサッシ	アルミサッシ	アルミ
見込み	70	70	70	70	
ガラス	強化ガラス（下部t5） 透明ガラス（ランマt3）	強化ガラス（下部t5） 透明ガラス（ランマt3）	型板ガラス(t4)	アルミパネル(t3)	ポリカーボネート
金物	付属金物一式	付属金物一式	付属金物一式	付属金物一式	付属金物一式
備考	電子錠(電池式)LAタイプ	電子錠(電池式)LAタイプ	電子錠(電池式)LAタイプ	オペレータH=1500	オペレータH=1500 LHL-1300(カマクラ)

記号 数量	2 TP 排煙型ドーム 1ヶ所	1 SD 片開き扉 1ヶ所	1 SS 軽量バランスシャッター 5ヶ所	2 SS 軽量バランスシャッター 1ヶ所	
姿図	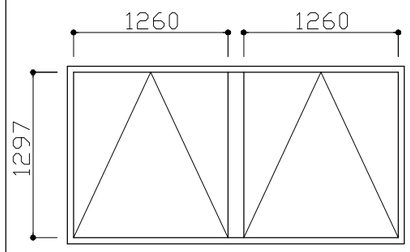	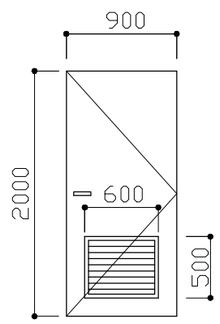	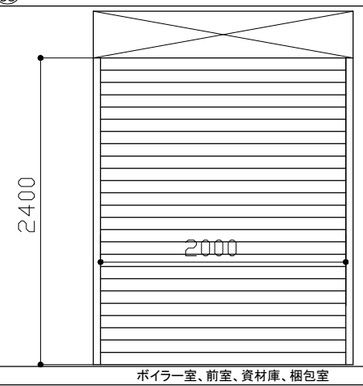	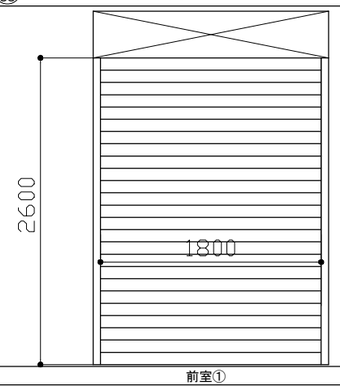	
位置	分離うらごし計量充填包装ローラー室	機械室	ボイラー室、前室、資材庫、梱包室	前室①	
材質	アルミ	スチール(SOP)	焼付鋼板(スラッドt0.5)	焼付鋼板(スラッドt0.5)	
見込み		100			
ガラス	ポリカーボネート				
金物	付属金物一式	付属金物一式	付属金物一式	付属金物一式	
備考	オペレータH=1500 LHL-13002(カマクラ)	ガラリ	ウオーターキー付	ドッグシエルター付	

記号 数量	1 LSD 片引きハンガー扉 1ヶ所	2 LSD 片引きハンガー扉 2ヶ所	3 LSD 片開き扉 1ヶ所	4 LSD 片開き扉 2ヶ所	5 LSD 片開き扉 1ヶ所
姿図	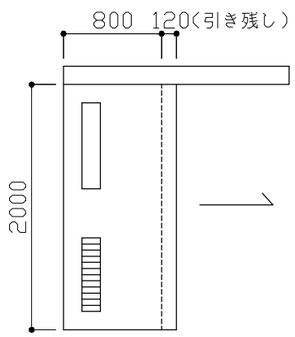	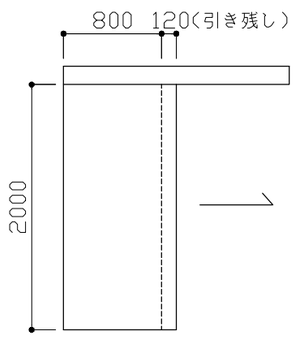	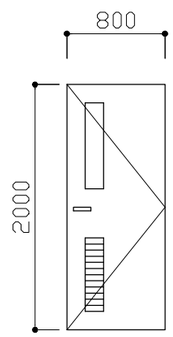	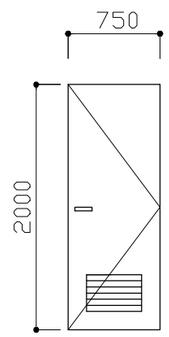	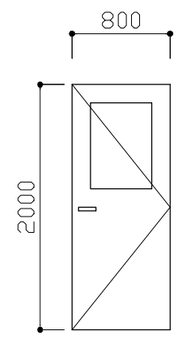
位置	事務所	男子更衣室、女子更衣室	休憩室	男子便所、女子便所	サニタリー室
材質	焼付け塗装	焼付け塗装	焼付け塗装	焼付け塗装	焼付け塗装
見込み	70	70	70	70	70
ガラス	型板t4(150×700)		型板t4(150×700)		型板t4(500×700)
金物	付属金物一式	付属金物一式	付属金物一式	付属金物一式	付属金物一式
備考	ガラリ(150×600)		ガラリ(150×600)	ガラリ(450×300)	

訂正	月 日		月 日	

製造元：株式会社フリーザーシステム
設計元：株式会社フリーザーシステム 一級建築士事務所
一級建築士登録 第262611号 稲永恵吾

お客様承認印	製造担当者	設計担当者	営業担当者	年月日	名称		請番	
				29.10.07	みみら(農産連携有限責任事業組合様向け 五島市農産加工施設整備事業(HACCP対応)			
				縮尺 S=1:50 (A3)	建具表1		図番	A-06

記号 数量	1 FS 手動片引き扉(上吊り式) 4ヶ所	2 FS 手動片引き扉(上吊り式) 1ヶ所	3 FS 電動片引き扉(上吊り式) 1ヶ所	4 FS スイングドア 3ヶ所	5 FS 手動両開き扉 1ヶ所
姿図	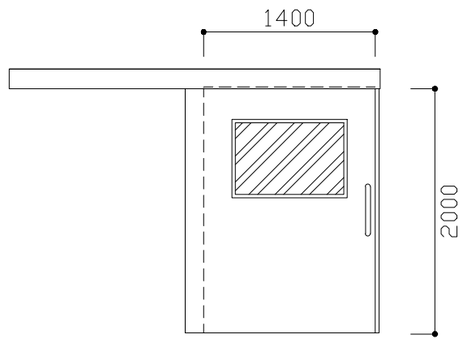	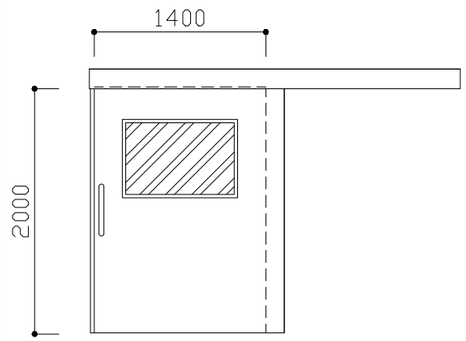	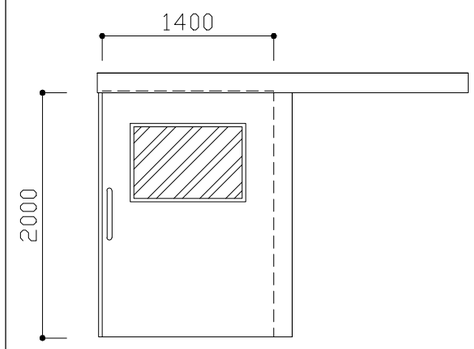	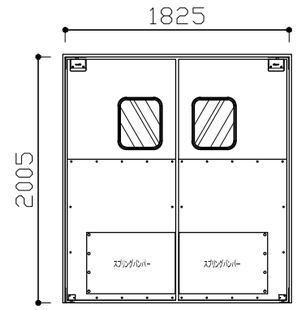	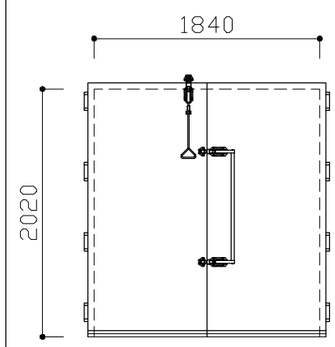
位置	前室・加熱もどし室・殺菌X線室	加工乾燥室	サニタリー室	梱包室・加工乾燥室・前室	資材庫
材質	アルミサッシ	アルミサッシ	アルミサッシ	アルミニウム合金+ｽﾃﾝﾚｽ鋼板	カラー鋼板(発泡ウレタン充填)
見込み	70	70	70		50
ガラス	透明アクリル樹脂(t5)	透明アクリル樹脂(t5)	透明アクリル樹脂(t5)	透明アクリル樹脂(t5)	
金物	付属金物一式	付属金物一式	付属金物一式	付属金物一式	付属金物一式
備考					

記号 数量	6 FS フラッシュドア(アルミ三方枠)	7 FS 手動片引き防熱扉(冷蔵用) 1ヶ所	8 FS 手動片引き防熱扉(冷凍用) 1ヶ所	9 FS 手動片引き防熱扉(冷凍用) 1ヶ所	
姿図	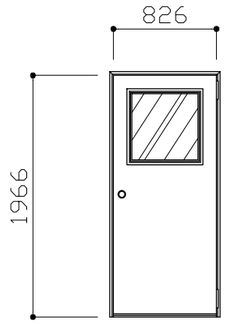	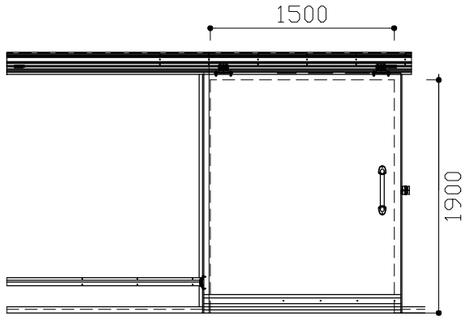	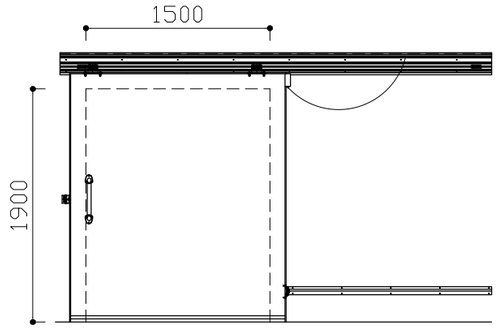	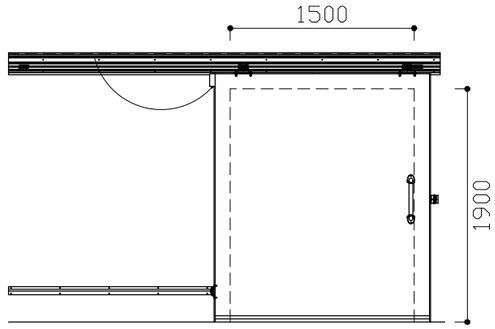	
位置	サニタリー室	冷蔵庫	冷凍庫①	冷蔵庫②	
材質	カラー鋼板(発泡ウレタン充填)	カラー鋼板(発泡ウレタン充填)	カラー鋼板(発泡ウレタン充填)	カラー鋼板(発泡ウレタン充填)	
見込み	70	50	100	100	
ガラス	透明アクリル樹脂(t5)				
金物	付属金物一式	付属金物一式	付属金物一式	付属金物一式	
備考					

記号 数量	10 FS 手動片引き防熱扉(冷凍用) 1ヶ所	1 S スリットカーテン 4ヶ所	2 S 高速シートシャッター 1ヶ所	2 AW フィックス窓 8ヶ所	3 AW フィックス窓 1ヶ所
姿図	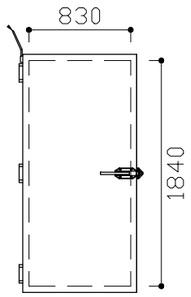	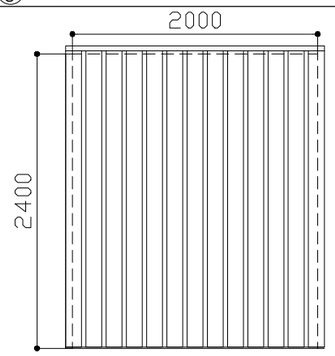	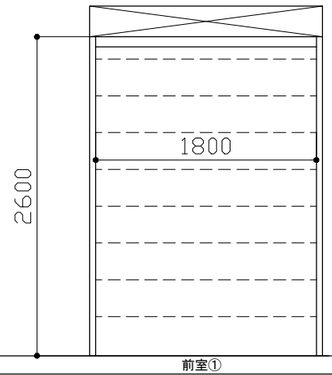	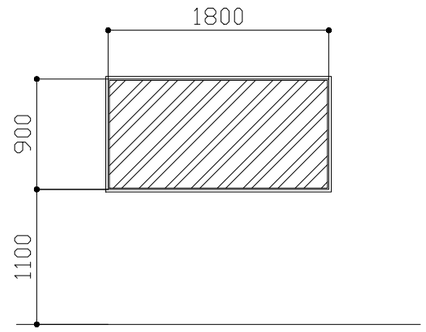	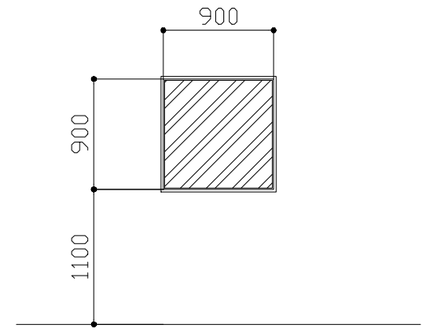
位置	冷凍庫①	梱包室・資材庫・資材庫・前室②	前室①	梱包室・加工乾燥室・分離うらごし計量充填包装ローラー室	加工乾燥室
材質	カラー鋼板(発泡ウレタン充填)	静電防虫オレンジ	軟質塩化ビニール	アクリル	アクリル
見込み	100	2.0t		5.0t	5.0t
ガラス					
金物	付属金物一式	付属金物一式	付属金物一式		
備考					

訂正	月 日		月 日	

製造元：株式会社フリーザーシステム
設計元：株式会社フリーザーシステム　一級建築士事務所
一級建築士登録　第262611号　稲永恵吾

お客様承認印	製造担当者	設計担当者	営業担当者	年月日	名称		請番	
				29.10.07	みみら(農産連携有限責任事業組合様向け 五島市農産加工施設整備事業(HACCP対応)			
				縮尺 S=1:50 (A3)	建具表2		図番	A-07

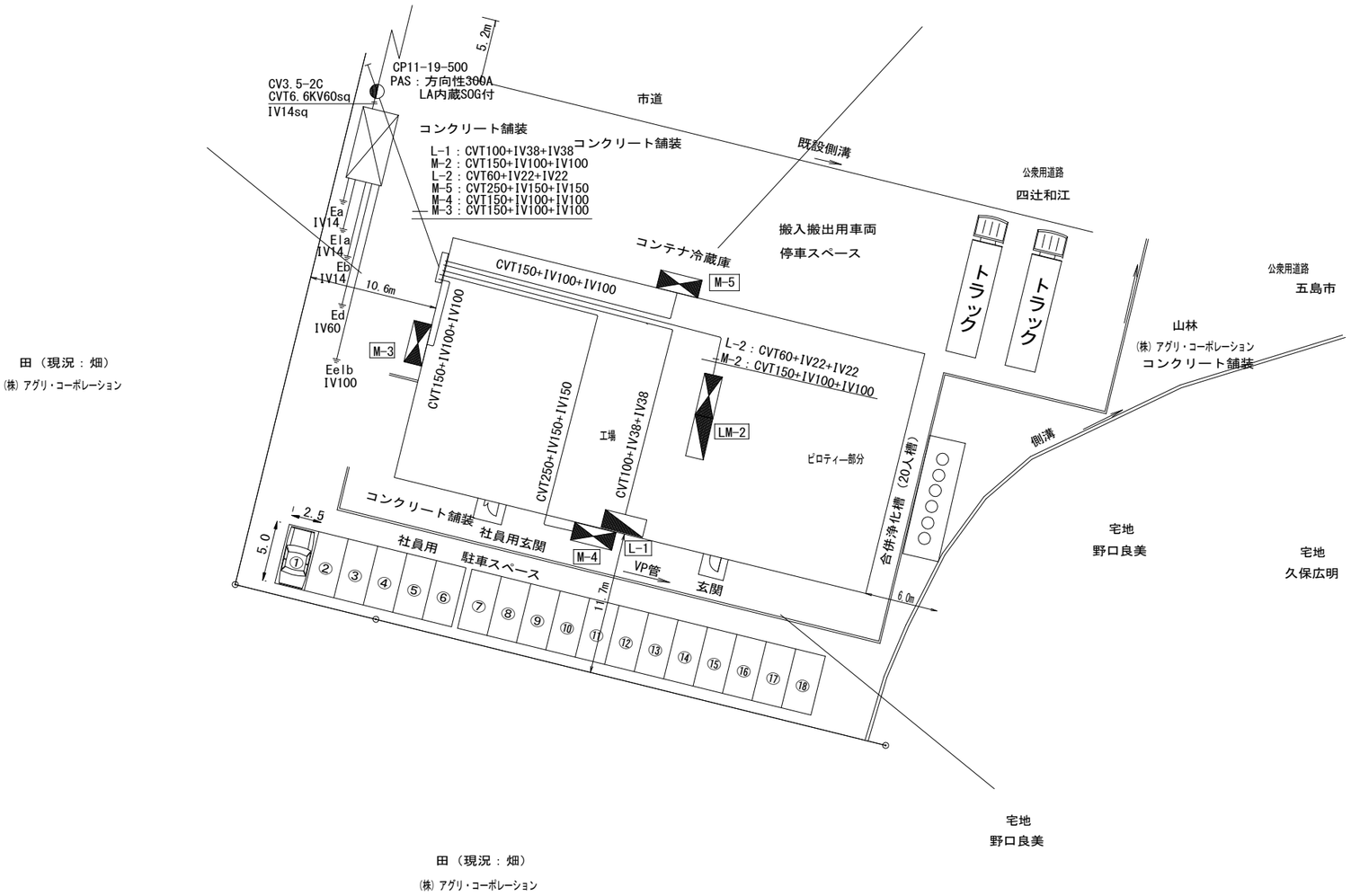

S=1/500

訂正	月　日	内　　容		

製造元：株式会社フリーザーシステム
設計元：株式会社フリーザーシステム　一級建築士事務所
一級建築士登録　第262611号　稲永恵吾

お客様承認印	製造担当者	設計担当者	営業担当者	確定年月日	工事名称	みみらく農産連携有限責任事業組合様向け 五島市農産加工施設整備事業（ＨＡＣＣＰ対応）	請番	
				縮尺	図面名称	配置図	図番	E-01

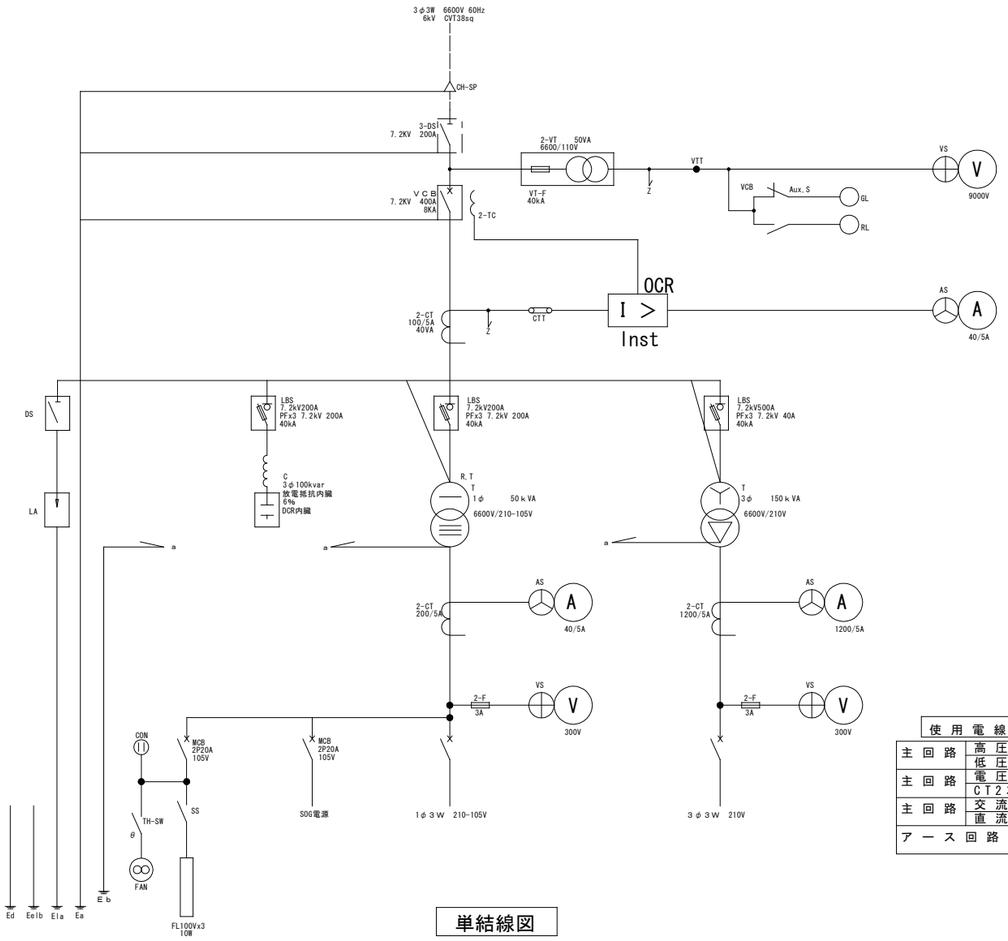

単結線図

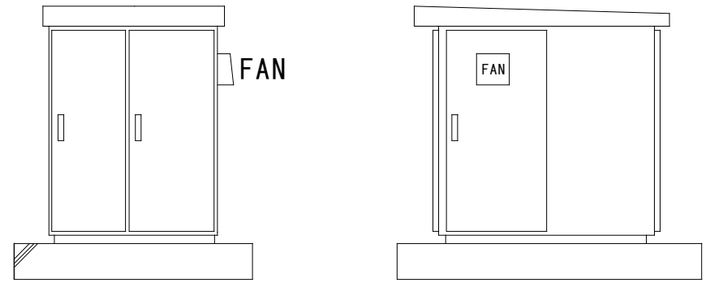

鋼板厚さ 2.3t

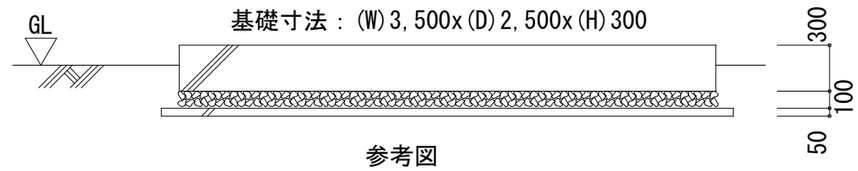

参考図

使用電線		
主回路	高圧回路	6600V KIP電線
	低圧回路	600V HIV電線
主回路	電圧回路	600V IV電線 2sq
	CT2次回路	600V IV電線 2sq
主回路	交流回路	600V IV電線 1.25sq
	直流回路	600V IV電線 1.25sq
アース回路		600V IV電線

キュービクル

低圧電灯・動力盤

1φ3W

容量(KW)	負荷名称	回路番号	
30.4	L-1		MCCB 3P2E 400AF/300AT
14.25	L-2		MCCB 3P2E 225AF/125AT
	S P		MCCB 3P2E 300AF
	S P		MCCB 3P2E 300AF
	S P		MCCB 3P2E 300AF
	S P		100AF

3φ3W

容量(KW)	負荷名称	回路番号	
	M-1		MCCB 3P3E 400AF/300AT
40.1	M-2		MCCB 3P3E 400AF/300AT
21.82	M-3		MCCB 3P3E 400AF/300AT
25.14	M-4		MCCB 3P3E 400AF/300AT
38.4	M-5		MCCB 3P3E 400AF/300AT
	S P		MCCB 3P3E 150AF
	S P		MCCB 3P3E 150AF

訂正	月日	内容		

製造元：株式会社フリーザーシステム
設計元：株式会社フリーザーシステム 一級建築士事務所
一級建築士登録 第262611号 稲永恵吾

お客様承認印	製造担当者	設計担当者	営業担当者	確定年月日	工事名称	みからく農産連携市場農産加工事業総合振興計画	請番	
				縮尺 S=1:200 (A3)	図面名称	高圧受変電設備 単線結線図	図番	E-02

PAC10	CV22-3C+IV14 (G42)
PAC9	CV22-3C+IV14 (G42)
PAC8	CV14-3C+IV8 (G36)
PAC6	CV8-4C (G36)
冷蔵ｺﾝﾃﾅ	CV5.5-4C (G28)

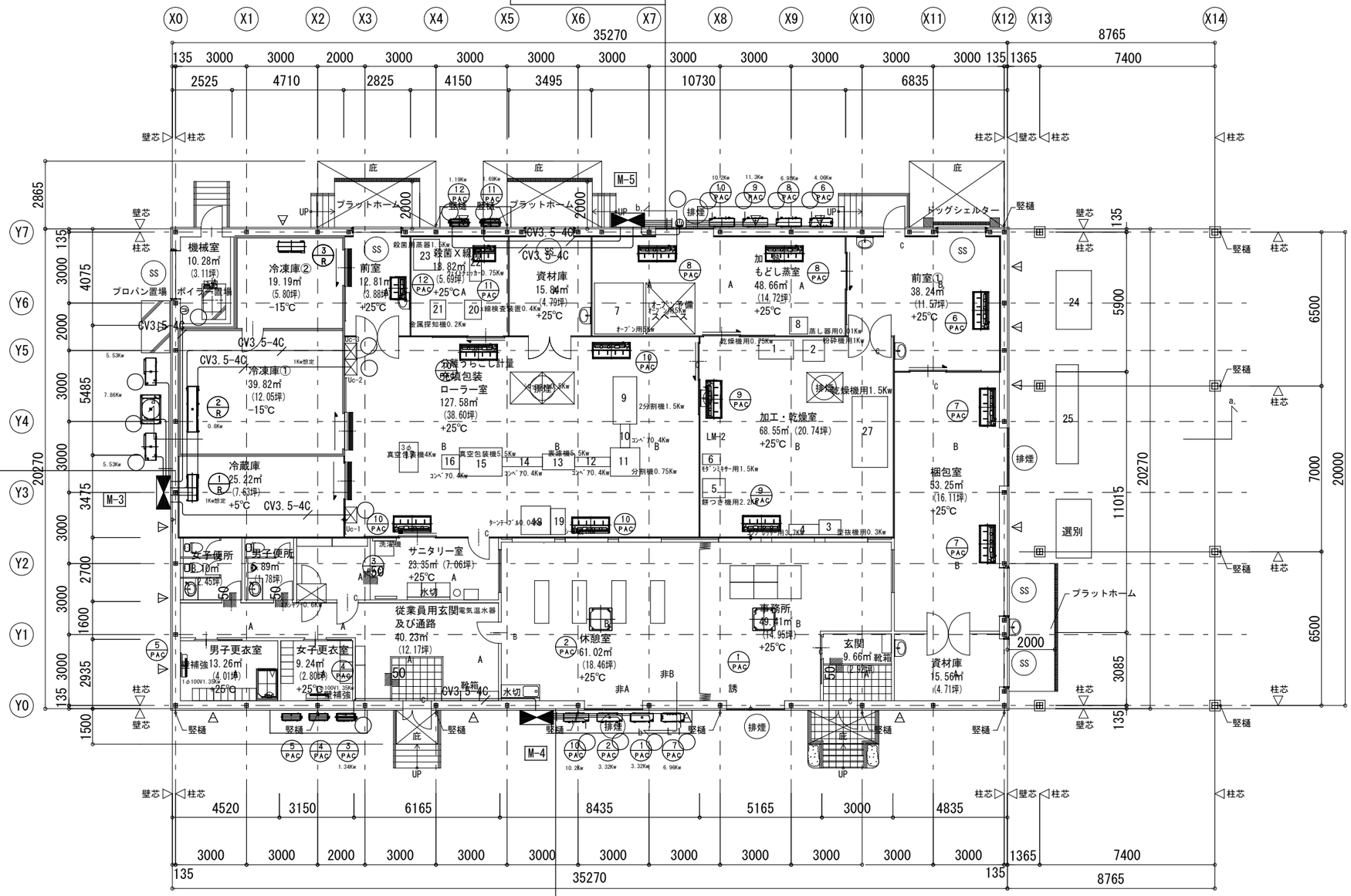

R-3	CV14-3C+IV8 (G36)
R-2	CV22-3C+IV14 (G42)
R-1	CV14-3C+IV8 (G36)

PAC10	CV22-3C+IV14 (G42)
PAC7	CV14-3C+IV8 (G36)
PAC2	CV5.5-4C (G28)
PAC1	CV5.5-4C (G28)

平面図　S=1:200

注）　1FL＝設計GL+900

△ ブレース位置を示す

訂正	月　日	内　容

製造元：株式会社フリーザーシステム
設計元：株式会社フリーザーシステム　一級建築士事務所
一級建築士登録　第262611号　稲永恵吾

お客様承認印	製造担当者	設計担当者	営業担当者	確定年月日	工事名称	請番
					みみらく(農産連携有限責任事業組合傾向け 五島市農産加工施設整備事業(HACCP対応)	
				縮尺 S=1:200(A3)	図面名称 動力設備図	図番 E-03

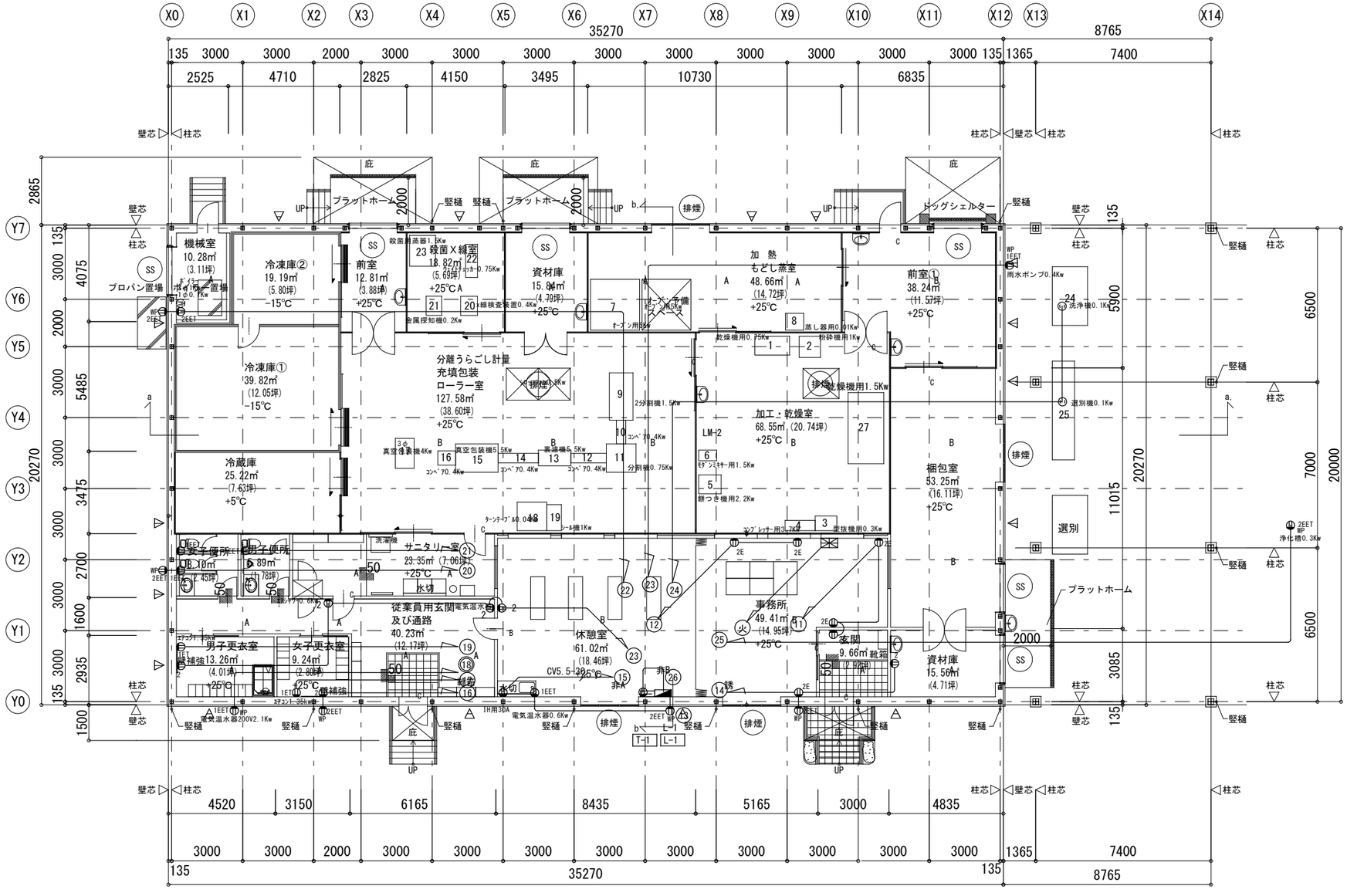

平面図　S=1:200

注）　1FL＝設計GL+900

△　ブレース位置を示す

訂正	月　日	内　容		

製造元：株式会社フリーザーシステム
設計元：株式会社フリーザーシステム　一級建築士事務所
一級建築士登録　第262611号　稲永恵吾

お客様承認印	製造担当者	設計担当者	営業担当者	確定年月日	工事名称	みみらく(農産連携有限責任事業組合様向け 五島市農産加工施設整備事業(HACCP対応)	請番	
				縮尺 S=1:200(A3)	図面名称	コンセント設備図	図番	E-04

凡　例

図中ｼﾝﾎﾞﾙ	名　称	仕　様
	電灯盤	露出壁付け型
WP	照明器具	天井露出型　LED型(防雨防湿型)（250W相当）
	照明器具	天井露出型　LEDﾗｲﾄﾊﾞｰ型(6900Lm)
WP	照明器具(庇)	天井露出型　LEDﾗｲﾄﾊﾞｰ型(防湿防雨型)
WP	照明器具	天井露出型　LED型(250W相当)
	照明器具	天井埋込型　LED丸型灯(玄関)
	照明器具	出入口　LED灯(人感センサー付)
	誘導灯(C級)	壁付け型
a9	非常照明	LED埋込形
	階段踊場灯	FHF40W2灯型階段非常誘導灯
	スイッチ	1P-15A 換気扇用ﾊﾟｲﾛｯﾄﾗﾝﾌﾟ付(ONﾋﾟｶ)
	スイッチ	1P-15A 片切
3	スイッチ	1P-15A 3路
	自動点滅器	125V10A 4線端子式
	コンセント	125V 15A×1ヶ口　(換気扇用)
ｲﾛﾊ	照明用ｽｲｯﾁ番号	
n	回路番号	AC100V回路

※）ベースライトは東芝参考型番LEKT423691N-LS9
※）250W灯光器はT-netジャパン参考

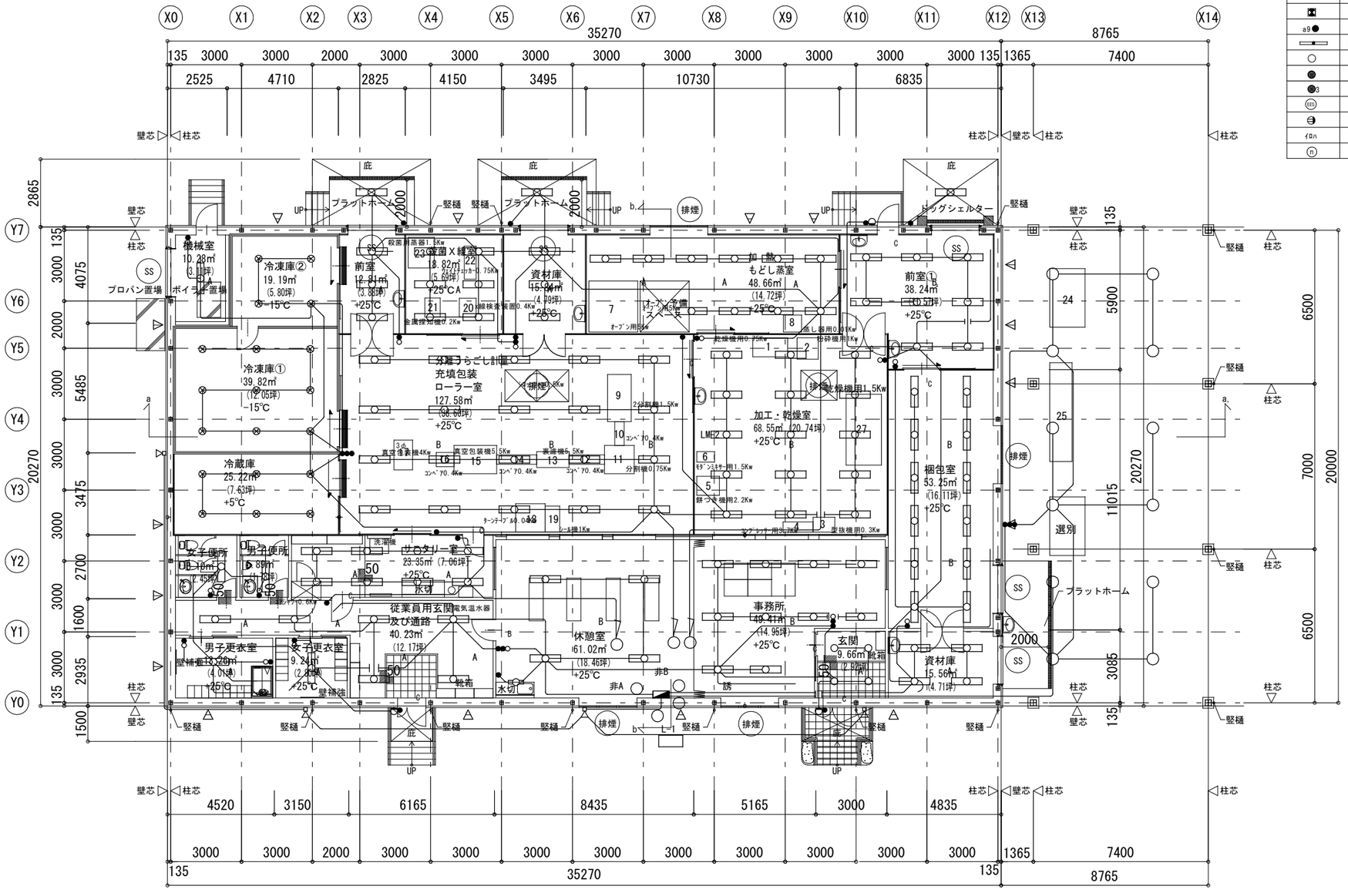

平面図　S=1:200

注）　1FL＝設計GL+900
△　ブレース位置を示す

訂正	月　日	内　容

製造元：株式会社フリーザーシステム
設計元：株式会社フリーザーシステム　一級建築士事務所
一級建築士登録　第262611号　稲永恵吾

お客様承認印	製造担当者	設計担当者	営業担当者	確定年月日	工事名称	請番
				縮尺 S=1:200(A3)	図面名称 照明設備図	図番 E-05

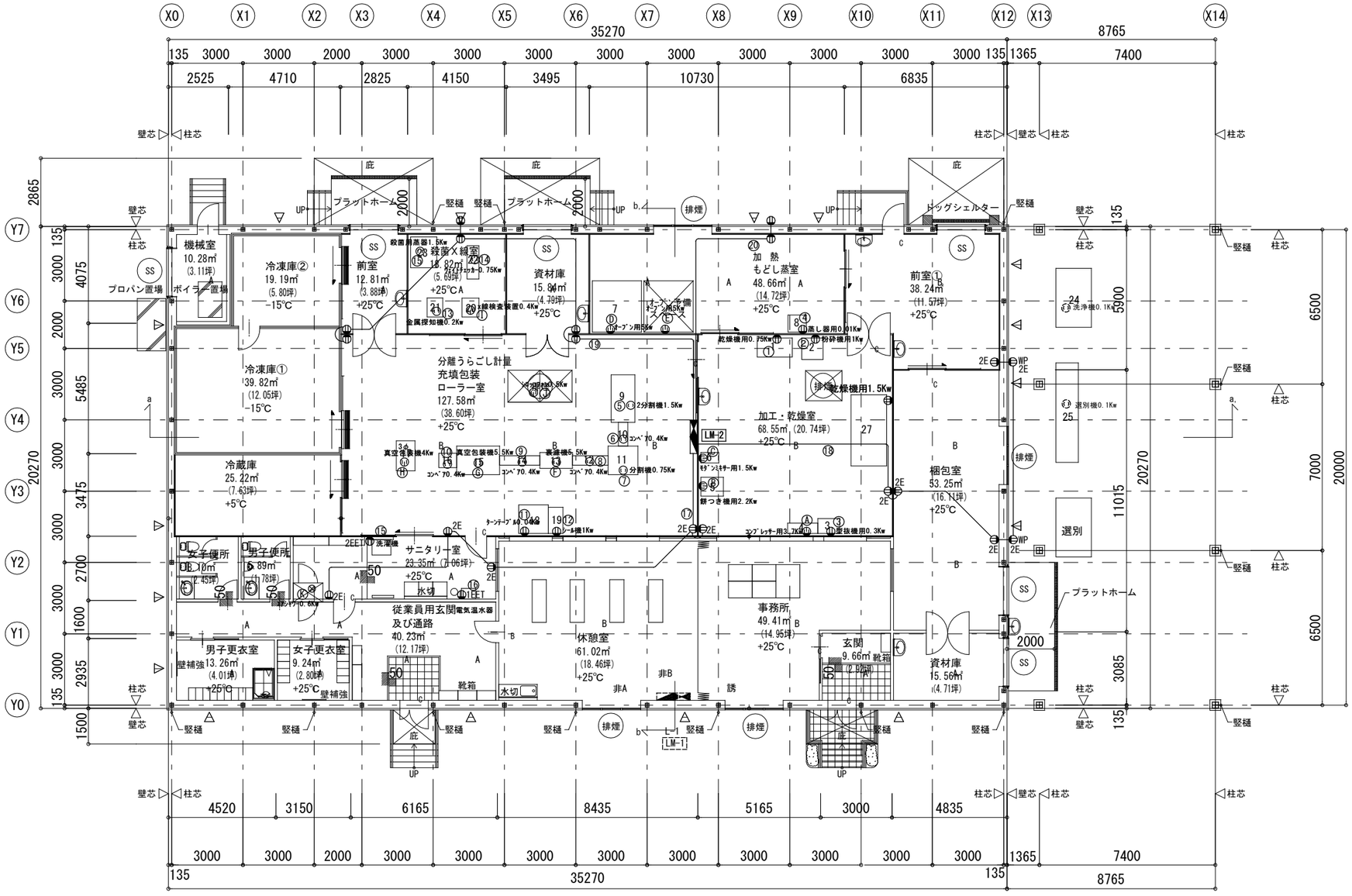

平面図　S=1:200

注）　1FL＝設計GL+900

△ ブレース位置を示す

訂正	月 日	内 容		

製造元：株式会社フリーザーシステム
設計元：株式会社フリーザーシステム　一級建築士事務所
一級建築士登録　第262611号　稲永恵吾

お客様承認印	製造担当者	設計担当者	営業担当者	確定年月日	工事名称	請番
					みみら(漁業連携有限責任事業組合様向け 五島市農産加工施設整備事業(HACCP対応)	
				縮尺 S=1:200(A3)	図面名称 生産機器用電源設備図	図番 E-06

L－1 【壁掛型・屋内】

電灯分電盤

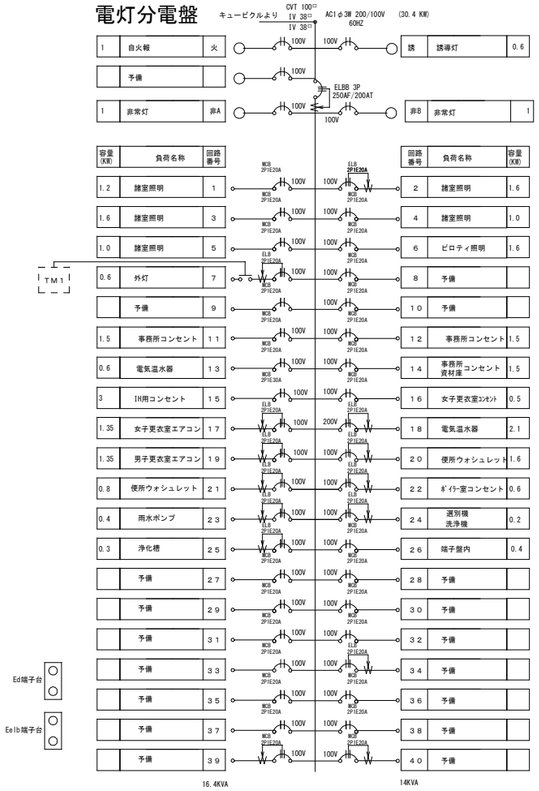

容量(KW)	負荷名称	回路番号	回路番号	負荷名称	容量(KW)
1	自火報	火	誘	誘導灯	0.6
	予備				
1	非常灯	非A	非B	非常灯	1
1.2	諸室照明	1	2	諸室照明	1.6
1.6	諸室照明	3	4	諸室照明	1.0
1.0	諸室照明	5	6	ピロティ照明	1.6
0.6	外灯	7	8	予備	
	予備	9	10	予備	
1.5	事務所コンセント	11	12	事務所コンセント	1.5
0.6	電気温水器	13	14	事務所 資材庫コンセント	1.5
3	IH用コンセント	15	16	女子更衣室ｺﾝｾﾝﾄ	0.5
1.35	女子更衣室エアコン	17	18	電気温水器	2.1
1.35	男子更衣室エアコン	19	20	便所ウォシュレット	1.6
0.8	便所ウォシュレット	21	22	ｷﾞｲﾗｰ室コンセント	0.6
0.4	雨水ポンプ	23	24	選別機 洗浄機	0.2
0.3	浄化槽	25	26	端子盤内	0.4
	予備	27	28	予備	
	予備	29	30	予備	
	予備	31	32	予備	
	予備	33	34	予備	
	予備	35	36	予備	
	予備	37	38	予備	
	予備	39	40	予備	

※）外灯用タイマーはタイムスイッチの他に3ノック式スイッチ（自動運転/消灯/点灯）を設け運転時にはランプ点灯の事

LM-2 【壁掛型・屋内】HACCP仕様

電灯分電盤

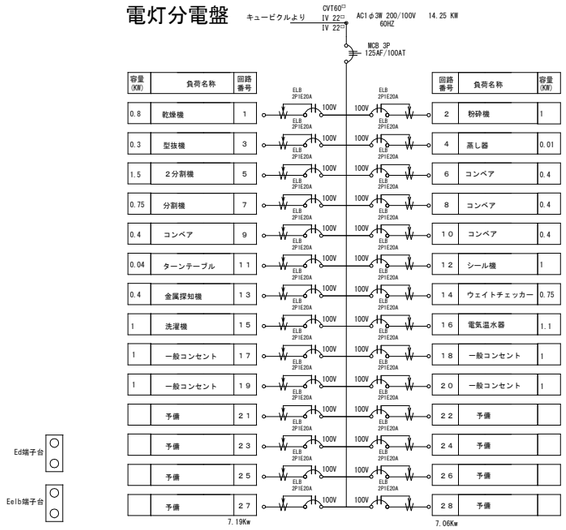

容量(KW)	負荷名称	回路番号	回路番号	負荷名称	容量(KW)
0.8	乾燥機	1	2	粉砕機	1
0.3	型抜機	3	4	蒸し器	0.01
1.5	2分割機	5	6	コンベア	0.4
0.75	分割機	7	8	コンベア	0.4
0.4	コンベア	9	10	コンベア	0.4
0.04	ターンテーブル	11	12	シール機	1
0.4	金属探知機	13	14	ウエイトチェッカー	0.75
1	洗浄機	15	16	電気温水器	1.1
1	一般コンセント	17	18	一般コンセント	1
1	一般コンセント	19	20	一般コンセント	1
	予備	21	22	予備	
	予備	23	24	予備	
	予備	25	26	予備	
	予備	27	28	予備	

動力分電盤

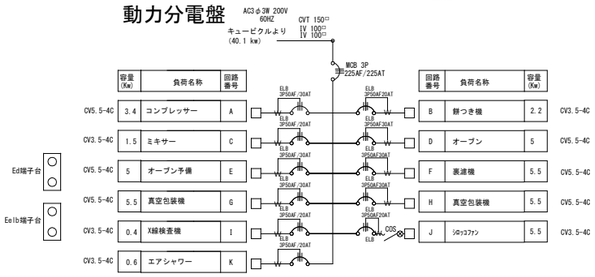

容量(Kw)	負荷名称	回路番号		回路番号	負荷名称	容量(Kw)	
3.4	コンプレッサー	A	CV5.5-4C	B	餅つき機	2.2	CV3.5-4C
1.5	ミキサー	C	CV3.5-4C	D	オーブン	5	CV5.5-4C
5	オーブン予備	E	CV5.5-4C	F	裏漉機	5.5	CV5.5-4C
5.5	真空包装機	G	CV5.5-4C	H	真空包装機	5.5	CV5.5-4C
0.4	X線検査機	I	CV3.5-4C	J	ｼﾛｯｺﾌｧﾝ	5.5	CV3.5-4C
0.6	エアシャワー	K	CV3.5-4C				

※）生産機器については機器仕様合わせる事
※）シロッコファンは盤面高さFL+1,300程度の位置に2ノック式スイッチ（運転/停止）を設け運転時にはランプ点灯の事

M－3 【壁掛型・屋外・防水・屋根付き・SUS】

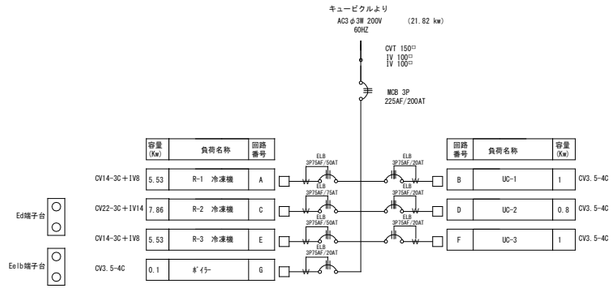

	容量(Kw)	負荷名称	回路番号	回路番号	負荷名称	容量(Kw)	
CV14-3C＋IV8	5.53	R-1 冷凍機	A	B	UC-1	1	CV3.5-4C
CV22-3C＋IV14	7.86	R-2 冷凍機	C	D	UC-2	0.8	CV3.5-4C
CV14-3C＋IV8	5.53	R-3 冷凍機	E	F	UC-3	1	CV3.5-4C
CV3.5-4C	0.1	ｷﾞｲﾗｰ	G				

M－4 【壁掛型・屋外・防水・屋根付き・SUS】

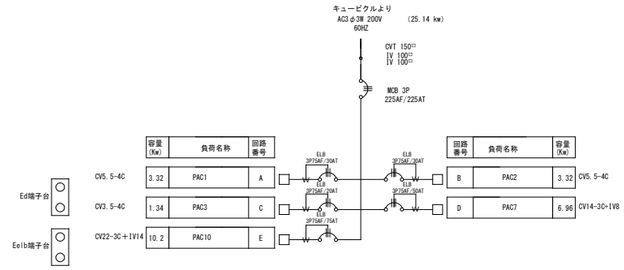

	容量(Kw)	負荷名称	回路番号	回路番号	負荷名称	容量(Kw)	
CV5.5-4C	3.32	PAC1	A	B	PAC2	3.32	CV5.5-4C
CV3.5-4C	1.34	PAC3	C	D	PAC7	6.96	CV14-3C+IV8
CV22-3C＋IV14	10.2	PAC10	E				

M－5 【壁掛型・屋外・防水・屋根付き・SUS】

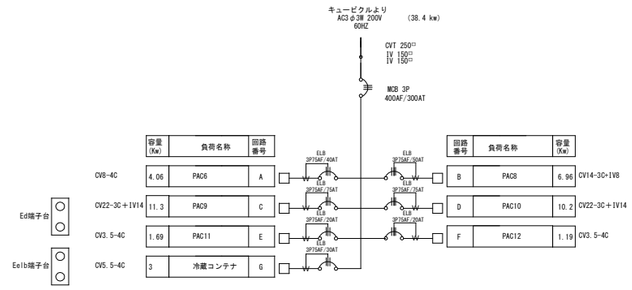

	容量(Kw)	負荷名称	回路番号	回路番号	負荷名称	容量(Kw)	
CV8-4C	4.06	PAC6	A	B	PAC8	6.96	CV14-3C+IV8
CV22-3C＋IV14	11.3	PAC9	C	D	PAC10	10.2	CV22-3C+IV14
CV3.5-4C	1.69	PAC11	E	F	PAC12	1.19	CV3.5-4C
CV5.5-4C	3	冷蔵コンテナ	G				

訂正	月 日	内 容		

製造元：株式会社フリーザーシステム
設計元：株式会社フリーザーシステム　一級建築士事務所
一級建築士登録　第262611号　稲永恵吾

お客様承認印	製造担当者	設計担当者	営業担当者	確定年月日	工事名称	請番	
				縮尺 (A3)	図面名称 分電盤図	図番	E-07

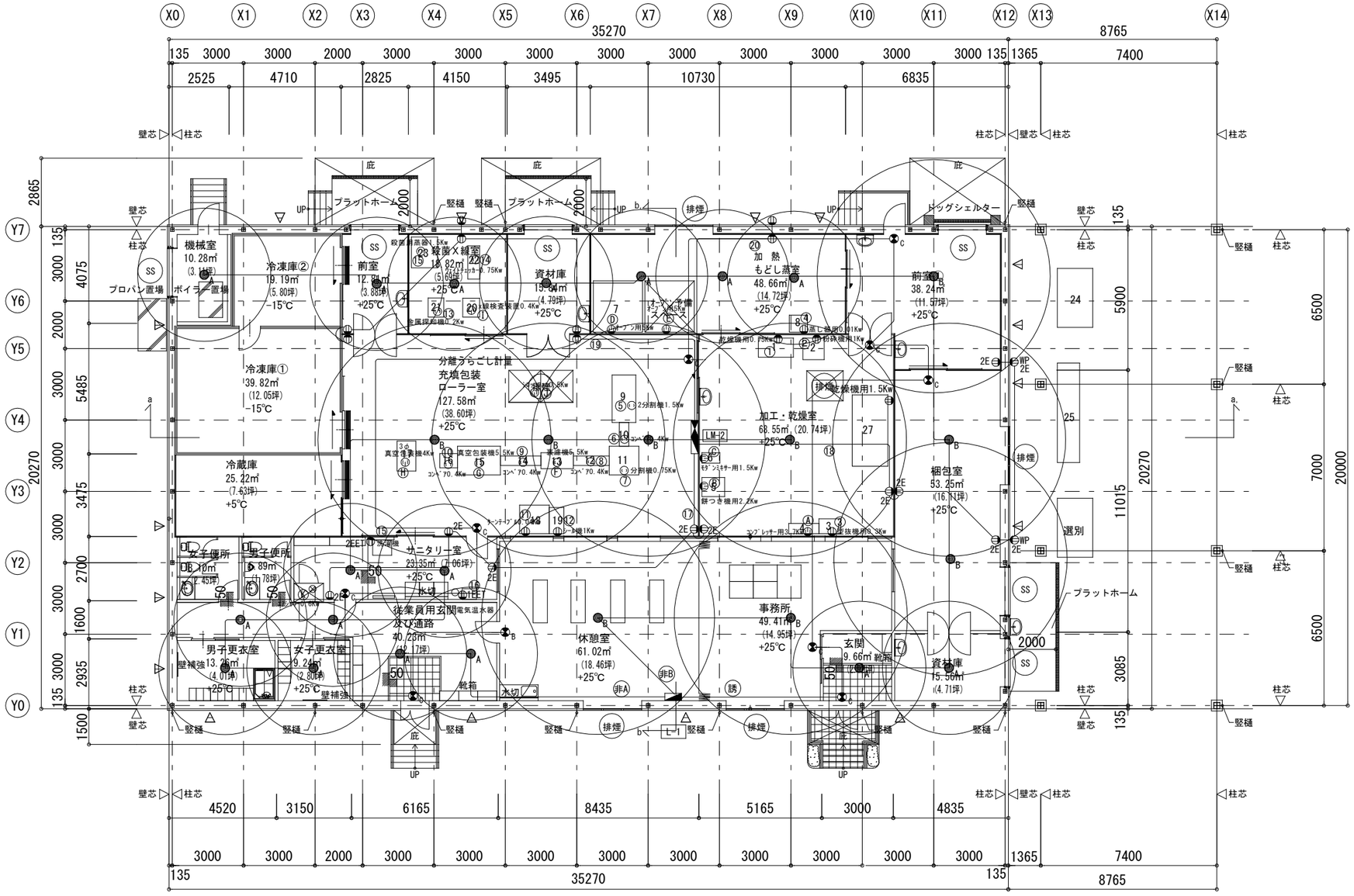

平面図　S=1:200

注）　1FL＝設計GL+900

△ ブレース位置を示す

訂正	月 日	内 容		

製造元：株式会社フリーザーシステム
設計元：株式会社フリーザーシステム　一級建築士事務所
一級建築士登録　第262611号　稲永恵吾

お客様承認印	製造担当者	設計担当者	営業担当者	確定年月日	工事名称	請番
					みやら(県産連携布団責任事業総合補向け 五島市農産加工施設整備事業(HACCP対応)	
				縮尺 S=1200(A3)	図面名称 非常照明・誘導灯設備図	図番 E-08

A　LED　非常照明

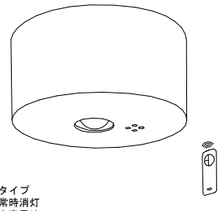

直付低天井・小空間用（～３ｍ）、３０分間タイプ
ＬＥＤ内蔵、非常時・非常灯用ＬＥＤ点灯／常時消灯
電圧：１００～２４２Ｖ、蓄電池：ニッケル水素電池
非常灯評定番号：Ｄ－ＬＡＬＨ－４０
レンズ：ガラス、カバー：鋼板：クールホワイトつや消し仕上
点検スイッチ付、自己点検スイッチ付
充電モニタ（緑）付、リモコン：ＦＳＫ９０９１０Ｋ（別売）

パナソニック　ＮＮＦＢ９０００５

保守率：０．９２　　Ｋ０１４３７７９

器具取付高さ		2.1m	2.4m	2.6m	3.0m
単体配置	Ａ１	3.8	4.0	4.0	2.8
直線配置	Ａ２	8.5	9.4	9.9	10.1
四角配置	Ａ４	6.9	7.6	8.1	8.9

B　LED　非常照明

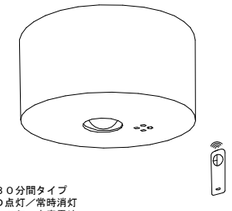

直付低天井・小空間用（～３ｍ）、３０分間タイプ
ＬＥＤ内蔵、非常時・非常灯用ＬＥＤ点灯／常時消灯
電圧：１００～２４２Ｖ、蓄電池：ニッケル水素電池
非常灯評定番号：Ｄ－ＬＡＬＨ－４１
レンズ：ガラス、カバー：鋼板：クールホワイトつや消し仕上
点検スイッチ付、自己点検スイッチ付
充電モニタ（緑）付、リモコン：ＦＳＫ９０９１０Ｋ（別売）

パナソニック　ＮＮＦＢ９１００５

保守率：０．９２　　Ｋ０１４３７８０

器具取付高さ		2.1m	2.4m	2.6m	3.0m	4.0m
単体配置	Ａ１	4.2	4.6	4.7	4.9	3.3
直線配置	Ａ２	9.3	10.2	10.8	11.9	12.9
四角配置	Ａ４	7.4	8.2	8.7	9.6	11.7

C　ＬＥＤ　Ｃ級・ＢＬ形　避難口誘導灯片面型

ＬＥＤ誘導灯コンパクトスクエア
Ｃ級・ＢＬ形　片面型
天井直付型
一般型（２０分間）
ニッケル水素蓄電池
リモコン自己点検機能付
型式認定番号：１ＡＳ１１１－３４００

パナソニック　ＦＷ２１３１７ＬＥ１＋ＦＫ１００００

ドアホン　インターホン親機

玄　関

カメラ付玄関子機

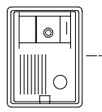

KB-DAR

電源電圧	DC22V(モニタ付親機から供給)
形　状	壁取付型(JIS2個用スイッチボックス)
材　質	本体:自己消火性樹脂
カメラ	1/4型カラーCCD
通話方式	拡声同時通話

事務所

TVモニター付親機

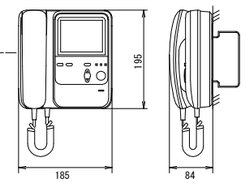

KBS-3ARD-T

電源電圧	AC100V　50/60Hz
形　状	壁取付型(JIS2個用スイッチボックス)
材　質	本体:自己消火性樹脂
通話方式	電話型同時通話(内線応答時、拡声同時通話)
モニター	4型TFTカラー液晶

訂正	月　日	内　容		

製造元：株式会社フリーザーシステム
設計元：株式会社フリーザーシステム　一級建築士事務所
一級建築士登録　第262611号　稲永恵吾

お客様承認印	製造担当者	設計担当者	営業担当者	確定年月日	工事名称	請番	
					みみらく(農産道路有限責任事業組合)向け 玉島市農産加工拠点整備事業（HACCP対応）		
				縮尺 S=1:200 (A3)	図面名称　姿図	図番	E-09

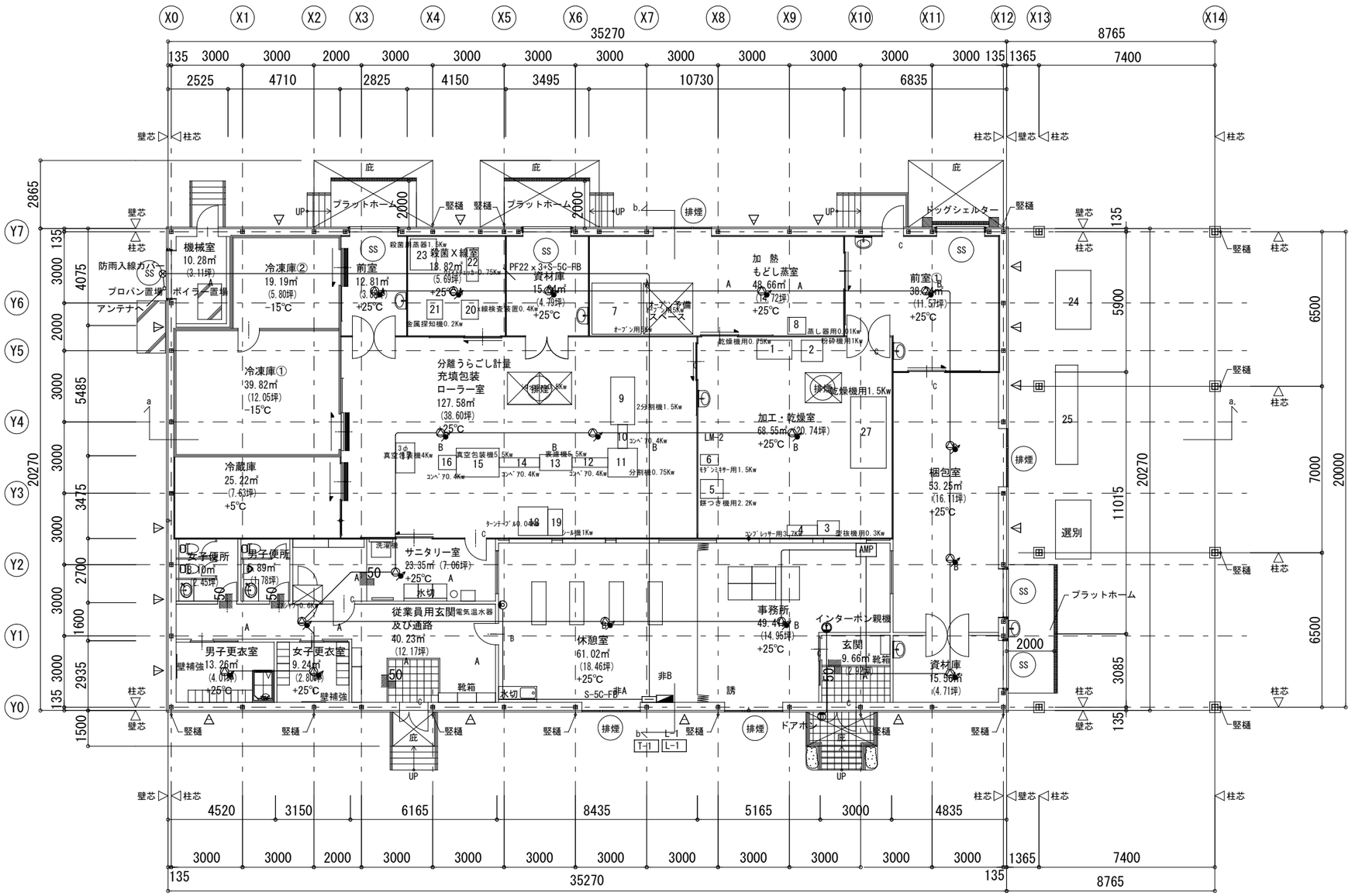

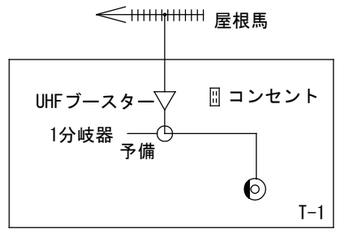

平面図　S=1:200

注）　1FL＝設計GL+900

△ ブレース位置を示す

訂正	月 日	内 容		

製造元：株式会社フリーザーシステム
設計元：株式会社フリーザーシステム　一級建築士事務所
一級建築士登録　第262611号　稲永恵吾

お客様承認印	製造担当者	設計担当者	営業担当者	確定年月日	工事名称	請番	
					みみら(農産連携市販責任事業組合傾向け 五島市農産加工施設整備事業(HACCP対応)		
				縮尺 S=1:200(A3)	図面名称 弱電設備図	図番	E-10

記 号	名 称	摘 要
	受信機	Ｐ型１級１０回線　　中継器用電源組込
	綜合盤　（ⓅⓄⒺ 内蔵）	埋込型　Ｐ型１級
Ⓟ	発信機	Ｐ型１級
Ⓞ	表示灯	
Ⓔ	ベル	
Ⓔ	ベル	防雨型
	温度センサー	別途工事
T	戸外点検中継器	遠隔試験用
	差動式スポット型感知器	２種
W	差動式スポット型感知器	２種　防水型
	定温式スポット型感知器	１種　防水型
°	定温式スポット型感知器	特種　防水型
	光電式スポット型感知器	２種
△	光電式スポット型感知器	２種　ＤＣ１２Ｖ遠隔試験機能付　（天井裏）
Ω	終端抵抗	
Ω	専用終端器	住戸用感知器用及び戸外点検用
	配管配線	
	配管配線	（天井裏）
N°1	警戒区域番号	
N°1	警戒区域番号	（天井裏）

特記無き配線配管は下記とする。

AE１．２－１P（１６）　　AE１．２－２P（１６）

H　HP１．２－２C

凡例

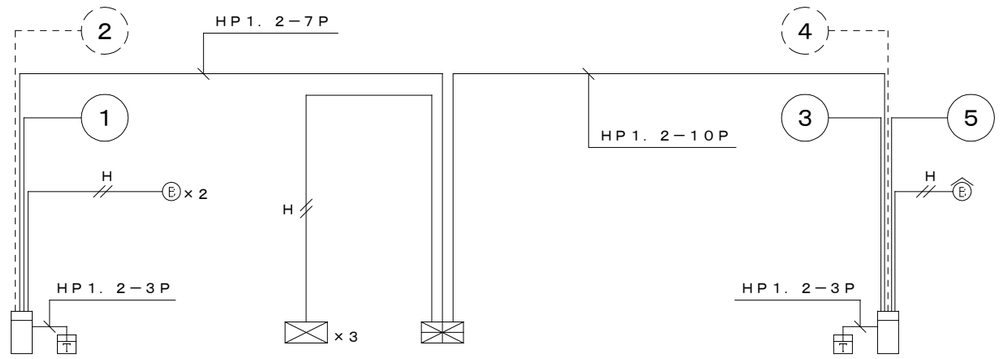

（１Ｆ）

系統図

訂正	月　日	内　　容		

製造元：株式会社フリーザーシステム
設計元：株式会社フリーザーシステム　一級建築士事務所
一級建築士登録　第262611号　稲永恵吾

お客様承認印	製造担当者	設計担当者	営業担当者	確定年月日	工事名称	請番	
				縮尺 S-N:S (A3)	図面名称　自動火災報知設備　系統図・凡例	図番	E-11

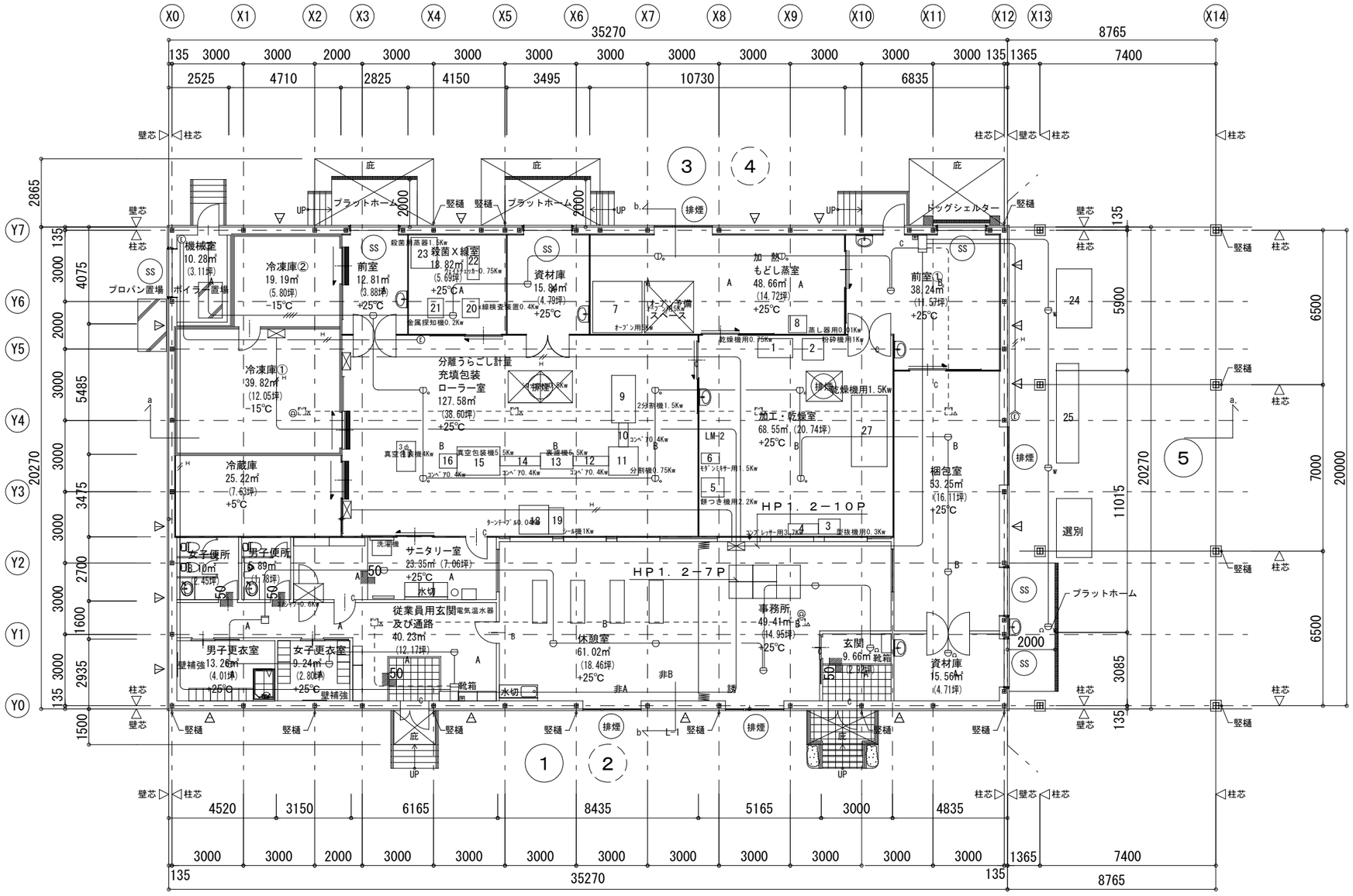

平面図　S=1:200

注）　1FL＝設計GL+900

△ ブレース位置を示す

訂正	月　日	内　容		

製造元：株式会社フリーザーシステム
設計元：株式会社フリーザーシステム　一級建築士事務所
一級建築士登録　第262611号　稲永恵吾

お客様承認印	製造担当者	設計担当者	営業担当者	確定年月日	工事名称	請番	
					みみらく農産連携有限責任事業組合様向け 玉島市農産加工施設整備事業(HACCP対応)		
				縮尺 S=1200(A3)	図面名称 自動火災報知設備図	図番	E-12

空調設備機器表

記号	機器名称	仕様	定格消費電力（参考）	電源	数量	設置場所	備考
PAC-1	空冷ヒートポンプ式	4方向天井カセット型	3.32kw	三相 200V	1組	外機：室外機置場	室外機用コンクリート基礎
	パッケージエアコン	冷房能力：12.5kw　暖房能力：14.0kw		（室外電源）		内機：事務所	参考室外機重量：76kg
		メーカー標準					
		化粧パネル、ワイヤードリモコン、ドレンアップ					
		オプション：室外機用防護ネット					
		参考型式：PLZ-ERMP140ET					
PAC-2	空冷ヒートポンプ式	4方向天井カセット型	3.32kw	三相 200V	1組	外機：室外機置場	室外機用コンクリート基礎
	パッケージエアコン	冷房能力：12.5kw　暖房能力：14.0kw		（室外電源）		内機：休憩室	参考室外機重量：76kg
		メーカー標準					
		化粧パネル、ワイヤードリモコン、ドレンアップ					
		オプション：室外機用防護ネット					
		参考型式：PLZ-ERMP140ET					
PAC-3	空冷ヒートポンプ式	2方向天井カセット型	1.34kw	三相 200V	1組	外機：室外機置場	室外機用コンクリート基礎
	パッケージエアコン	冷房能力：5.0kw　暖房能力：5.6kw		（室外電源）		内機：サニタリー室	参考室外機重量：38kg
		メーカー標準					
		化粧パネル、ワイヤードリモコン、ドレンアップ					
		オプション：室外機用防護ネット					
		参考型式：PLZ-ERMP56LR					
PAC-4	空冷ヒートポンプ式	壁掛け型	1.35kw	単相 100V	1組	外機：室外機置場	室外機用コンクリート基礎
	ルームエアコン	冷房能力：2.2kw　暖房能力：2.5kw		（室外電源）		内機：女子更衣室	参考室外機重量：33kg
		メーカー標準					
		リモコン					
		オプション：室外機用防護ネット					
		参考型式：MSZ-GE2218、MUCZ-G2218					
PAC-5	空冷ヒートポンプ式	壁掛け型	1.35kw	単相 100V	1組	外機：室外機置場	室外機用コンクリート基礎
	ルームエアコン	冷房能力：2.2kw　暖房能力：2.5kw		（室外電源）		内機：男子更衣室	参考室外機重量：33kg
		メーカー標準					
		リモコン					
		オプション：室外機用防護ネット					
		参考型式：MSZ-GE2218、MUCZ-G2218					
PAC-6	空冷ヒートポンプ式	天吊り型（ワイヤード）	4.06kw	三相 200V	1組	外機：室外機置場	室外機用コンクリート基礎
	パッケージエアコン	冷房能力：12.5kw　暖房能力：14.0kw		（室外電源）		内機：前室①	参考室外機重量：76kg
		メーカー標準					
		ワイヤードリモコン					
		オプション：室外機用防護ネット					
		参考型式：PCZ-ERMP140KT					
PAC-7	空冷ヒートポンプ式	天吊り型（ワイヤード）（同時ツイン同容量同タイプ）	6.96kw	三相 200V	1組	外機：室外機置場	室外機用コンクリート基礎
	パッケージエアコン	冷房能力：20.0kw　暖房能力：22.4kw		（室外電源）		内機：梱包室	参考室外機重量：122kg
		メーカー標準				（ツイン）	
		ワイヤードリモコン、分岐管					
		オプション：室外機用防護ネット					
		参考型式：PCZX-ERP224KR					
PAC-8	空冷ヒートポンプ式	天吊り型（ワイヤード）（同時ツイン同容量同タイプ）	6.96kw	三相 200V	1組	外機：室外機置場	室外機用コンクリート基礎
	パッケージエアコン	冷房能力：20.0kw　暖房能力：22.4kw		（室外電源）		内機：加熱・もどし蒸室	参考室外機重量：122kg
		メーカー標準				（ツイン）	
		ワイヤードリモコン、分岐管					
		オプション：室外機用防護ネット					
		参考型式：PCZX-ERP224KR					
PAC-9	空冷ヒートポンプ式	天吊り型（ワイヤード）（同時ツイン同容量同タイプ）	11.3kw	三相 200V	1組	外機：室外機置場	室外機用コンクリート基礎
	パッケージエアコン	冷房能力：25.0kw　暖房能力：28.0kw		（室外電源）		内機：加工・乾燥室	参考室外機重量：125kg
		メーカー標準				（ツイン）	
		ワイヤードリモコン、分岐管					
		オプション：室外機用防護ネット					
		参考型式：PCZX-ERP280KR					
PAC-10	空冷ヒートポンプ式	厨房用　天吊り型（ワイヤード）（同時ツイン同容量同タイプ）	10.2kw	三相 200V	2組	外機：室外機置場	室外機用コンクリート基礎
	パッケージエアコン	冷房能力：25.0kw　暖房能力：28.0kw		（室外電源）		内機：分離・うらごし	参考室外機重量：125kg
		メーカー標準				（ツイン）	
		ワイヤードリモコン、分岐管					
		オプション：室外機用防護ネット					
		参考型式：PCZX-ERP280HR					

記号	機器名称	仕様	定格消費電力（参考）	電源	数量	設置場所	備考
PAC-11	空冷ヒートポンプ式	天吊り型（ワイヤード）	1.69kw	三相 200V	1組	外機：室外機置場	室外機用コンクリート基礎
	パッケージエアコン	冷房能力：5.6kw　暖房能力：6.3kw		（室外電源）		内機：殺菌X線室	参考室外機重量：39kg
		メーカー標準					
		ワイヤードリモコン					
		オプション：室外機用防護ネット					
		参考型式：PCZ-ERMP63KR					
PAC-12	空冷ヒートポンプ式	天吊り型（ワイヤード）	1.19kw	三相 200V	1組	外機：室外機置場	室外機用コンクリート基礎
	パッケージエアコン	冷房能力：4.0kw　暖房能力：4.5kw		（室外電源）		内機：前室②	参考室外機重量：38kg
		メーカー標準					
		ワイヤードリモコン					
		オプション：室外機用防護ネット					
		参考型式：PCZ-ERMP63KR					

訂正	月　日	内　容		

製造元：株式会社フリーザーシステム
設計元：株式会社フリーザーシステム　一級建築士事務所
一級建築士登録　第262611号　稲永恵吾

お客様承認印	製造担当者	設計担当者	営業担当者	確定年月日	工事名称	みみらく(農産連携有限責任事業組合様向け 五島市農産加工施設整備事業(HACCP対応)	請番		
				縮尺 S=1/200(A3)	図面名称	空調設備機器表	図番	M-01	

低温設備機器表

記号	機器名称	仕様	定格消費電力(参考)	電源	数量	設置場所	備考
R-1	冷凍機	セット型中型クールマルチ(ウエットタイプ)	5.3kw	三相 200V	1組		現地電源供給盤設置
		冷却能力(液管断熱有):10.3kw　冷却能力(液管断熱無):9.63kw					
		コンデンシングユニット (屋外設置)				外機:室外機置場	室外機用コンクリート基礎
		冷凍能力:11.2Kw(10.3Kw)					参考室外機重量:128kg
		容量制御:インバーター方式(0-38～100%)					
		メーカー標準					
		参考型式:ECOV-EN30WB(-BS・BSG)(4HP)					
		ユニットクーラ(縦型・中温用)					
		冷却能力:7.2kw(7.2～13.5)				内機:冷蔵庫	
		外装ケース:アルミニウム(表面一部エンボス加工)					
		参考型式:UCL-N6VHB(-BKN)					
R-2	冷凍機						現地電源供給盤設置
		コンデンシングユニット (屋外設置)	7.86kw	三相 200V		外機:室外機置場	室外機用コンクリート基礎
		冷凍能力:18.0Kw(16.9Kw)					参考室外機重量:151kg
		容量制御:インバーター方式(0-34～100%)					
		メーカー標準					
		参考型式:ECOV-EN55WB (-BS・-BSG)(8HP)					
		ユニットクーラ(縦型・中温用)	0.8Kw	三相 200V			
		冷却能力:11.9kw(11.9～22.1)				内機:冷蔵庫①	
		外装ケース:アルミニウム(表面一部エンボス加工)					
		参考型式:UCL-N10VHB(-BKN)					
R-3	冷凍機	セット型中型クールマルチ(ウエットタイプ)	5.3kw	三相 200V	1組		現地電源供給盤設置
		冷却能力(液管断熱有):10.3kw　冷却能力(液管断熱無):9.63kw					
		コンデンシングユニット (屋外設置)				外機:室外機置場	室外機用コンクリート基礎
		冷凍能力:11.2Kw(10.3Kw)					参考室外機重量:128kg
		容量制御:インバーター方式(0-38～100%)					
		メーカー標準					
		参考型式:ECOV-EN30WB(-BS・BSG)(4HP)					
		ユニットクーラ(縦型・中温用)					
		冷却能力:7.2kw(7.2～13.5)				内機:冷蔵庫	
		外装ケース:アルミニウム(表面一部エンボス加工)					
		参考型式:UCL-N6VHB(-BKN)					

訂正	月 日	内 容		

製造元：株式会社フリーザーシステム
設計元：株式会社フリーザーシステム　一級建築士事務所
一級建築士登録　第262611号　稲永恵吾

お客様承認印	製造担当者	設計担当者	営業担当者	確定年月日	工事名称	請番	
				縮尺 S=1:200(A3)	図面名称 低温設備機器表	図番	M-02

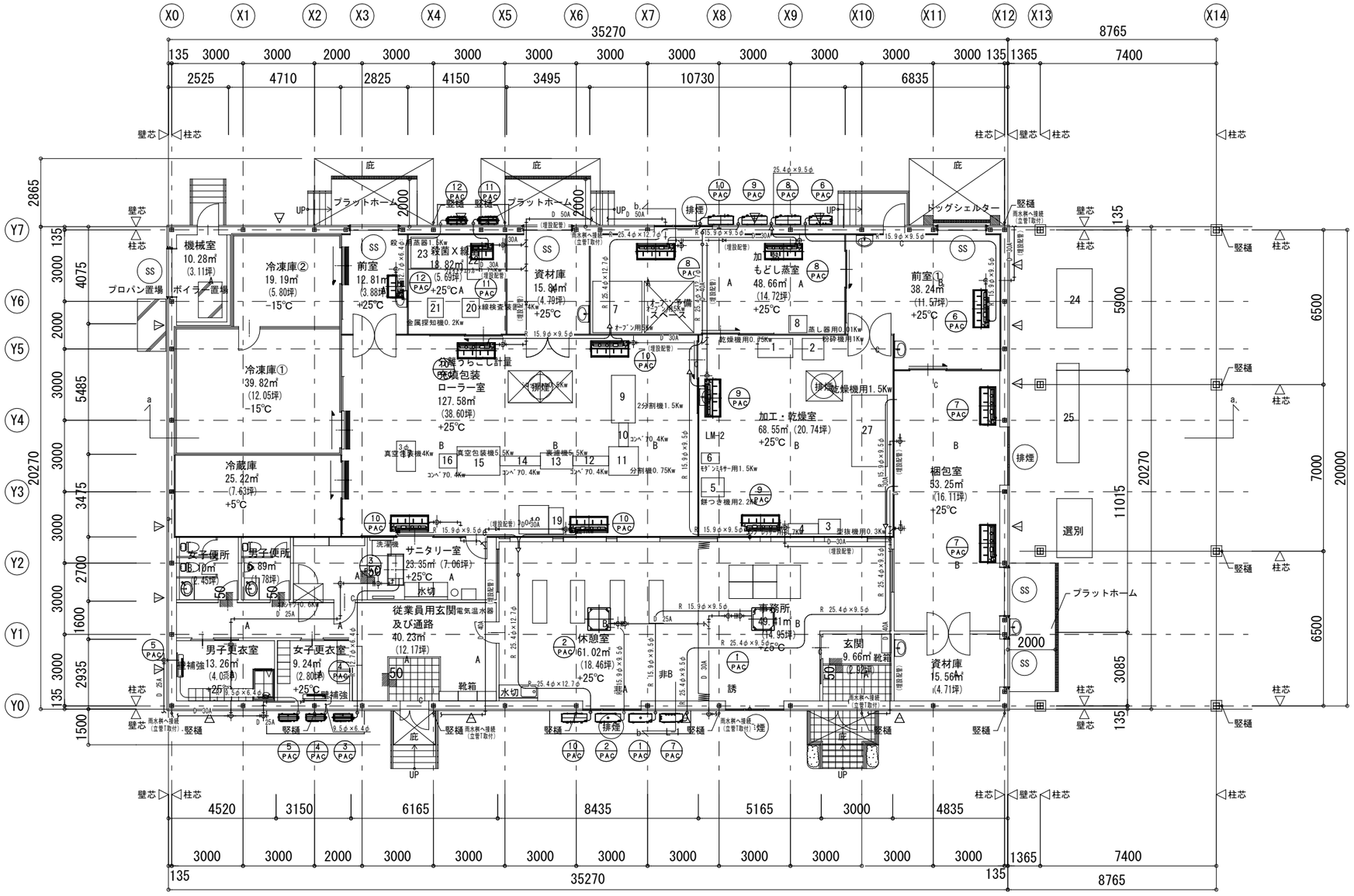

平面図　S=1:200

注）　1FL＝設計GL+900

△ ブレース位置を示す

＊ドレン管の立管には臭気等対策のため
ウォーターベスト等の機械式トラップを
取付のこと

訂正	月　日	内　容			製造元：株式会社フリーザーシステム 設計元：株式会社フリーザーシステム　一級建築士事務所 一級建築士登録　第262611号　稲永恵吾	お客様承認印	製造担当者	設計担当者	営業担当者	確定年月日	工事名称 みみらく農産連携有限責任事業組合傾向付 玉島市農産加工施設整備事業(HACCP対応)	請番	
										縮尺 S=1:200(A3)	図面名称 空調設備（一般）	図番	M-03

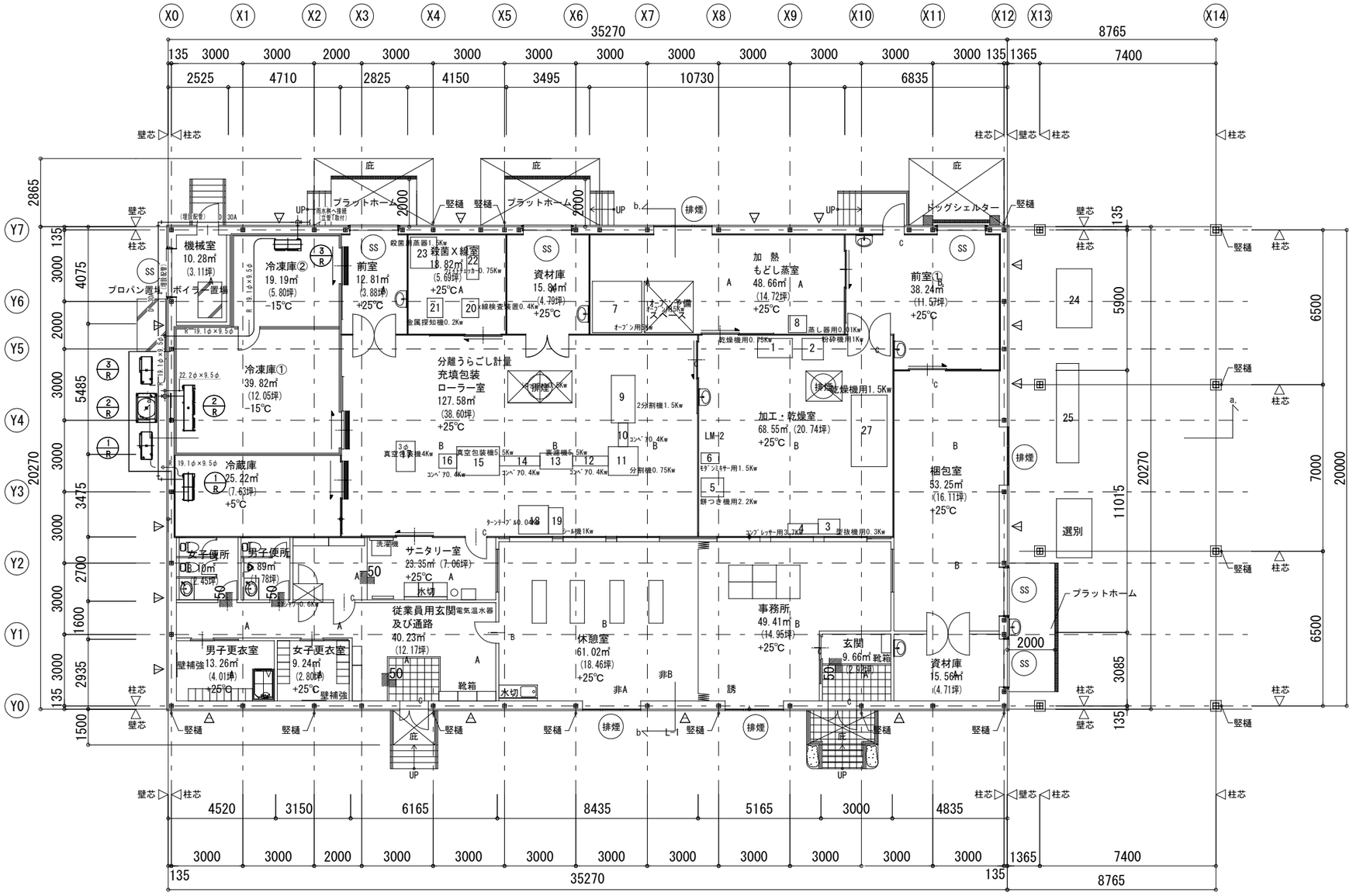

平面図　S=1:200

注）　1FL＝設計GL+900

△ ブレース位置を示す

訂正	月　日	内　容		

製造元：株式会社フリーザーシステム
設計元：株式会社フリーザーシステム　一級建築士事務所
一級建築士登録　第262611号　稲永恵吾

お客様承認印	製造担当者	設計担当者	営業担当者	確定年月日	工事名称	みみらく(農産連携布屋食材事業組合様向け 五島市農産加工施設整備事業)(HACCP対応)	請番	
				縮尺 S=1:200(A3)	図面名称	空調設備（低温設備）	図番	M-04

換気設備機器表

記号	機器名称	仕様	定格消費電力(参考)	電源	数量	設置場所	備考
FE-1	ダクト用天井扇	低騒音形　プラスチック製(VD-18ZC10相当品)	0.0295kw	単相100V	1台	事務所	24時間換気スイッチ
		150φ×180m3/h×20Pa					
		ウェザーカバー(SUS)、防虫網付					
FE-2	ストレートシロッコファン	天井埋込型　消音形 (BFS-40SUC 相当品)	0.065kw	単相100V	1台	休憩室・サニタリー室	24時間換気スイッチ
		150φ×280m3/h×160Pa				(廊下へ開放)	
		インテリアグリル×2					
FE-3-1	ダクト用天井扇	低騒音形　プラスチック製(VD-18ZC10相当品)	0.0295kw	単相100V	1台	男子便所	24時間換気スイッチ
		150φ×180m3/h×20Pa					
		ウェザーカバー(SUS)、防虫網付					
FE-3-2	ダクト用天井扇	低騒音形　プラスチック製(VD-20ZC10相当品)	0.049kw	単相100V	1台	女子便所	24時間換気スイッチ
		150φ×200m3/h×20Pa					
		ウェザーカバー(SUS)、防虫網付					
FE-4	ダクト用天井扇	丸形天井換気扇(浴室対応) 低騒音形　(VD-10ZCC5-M)	0.0165kw	単相100V	1台	男子更衣室	
		丸穴据付タイプ					
		100φ×80m3/h×20Pa					
		ウェザーカバー(SUS)、防虫網付					
FE-5	ダクト用天井扇	低騒音形　プラスチック製(VD-10ZC10相当品)	0.0135kw	単相100V	1台	女子更衣室	
		100φ×80m3/h×20Pa					
		ウェザーカバー(SUS)、防虫網付					
FE-6	有圧換気扇	標準タイプ	0.04kw	単相100V	1台	前室①	24時間換気スイッチ
		250φ×430m3/h×20Pa (EFG-25SB相当品)					
		ウェザーカバー(SUS)、防虫網付、不燃枠					
FE-7	有圧換気扇	標準タイプ	0.0195kw	単相100V	1台	梱包室	
		200φ×100m3/h×18Pa (EFG-20SB相当品)					
		ウェザーカバー(SUS)、防虫網付、不燃枠					
FE-8	有圧換気扇	標準タイプ	0.0195kw	単相100V	1台	加熱もどし室	
		200φ×150m3/h×16Pa (EFG-20SB相当品)					
		ウェザーカバー(SUS)、防虫網付、不燃枠					
FE-9	欠番						
OF-10	ストレートシロッコファン	天井埋込型　消音形 (BFS-150TUC 相当品)	0.445kw	三相200V	1台	分離うらごし室	
		250φ×1150m3/h×400Pa					
		VHS 300×300 2ケ所					
FE-11	欠番						
FE-12	ダクト用天井扇	低騒音形　プラスチック製(VD-15ZC10相当品)	0.0155kw	単相100V	1台	前室②	24時間換気スイッチ
		100φ×110m3/h×50Pa					
		ウェザーカバー(SUS)、防虫網付					
FE-13	ストレートシロッコファン	天井埋込型　消音形 (BFS-15SUC 相当品)	0.0235kw	単相100V	1台	機械室	
		100φ×150m3/h×100Pa					
		COMP用フード、開放用ウェーザーカバー、防虫網					
FE-14	ダクト用天井扇	低騒音形　プラスチック製(VD-15ZC10相当品)	0.0155kw	単相100V	1台	資材庫②	24時間換気スイッチ
		100φ×110m3/h×50Pa					
		ウェザーカバー(SUS)、防虫網付					
FE-15	ダクト用天井扇	低騒音形　プラスチック製(VD-10ZC10相当品)	0.0135kw	単相100V	1台	資材庫①	
		100φ×80m3/h×20Pa					
		ウェザーカバー(SUS)、防虫網付					

記号	機器名称	仕様	定格消費電力(参考)	電源	数量	設置場所	備考
AF-1	外気用フィルターユニット	1150m3/h 中性能フィルター(NBS65%) 初期圧損 50Pa			1台	分離うらごし室	
		750×750×350D ガルバリウム鋼板ユニット 天吊式					
		点検扉 相フランジ 差圧計付き プレフィルター(AFI80%以上)					

訂正	月　日	内　容		

製造元：株式会社フリーザーシステム
設計元：株式会社フリーザーシステム　一級建築士事務所
一級建築士登録　第262611号　稲永恵吾

お客様承認印	製造担当者	設計担当者	営業担当者	確定年月日	工事名称	請番	
					みみらく(農産連携有限責任事業組合)様向け 玉島市農産加工施設整備事業(HACCP対応)		
				縮尺 S=1:200(A3)	図面名称 換気機器表	図番	M-05

換気計算書

24時間換気計算書

番号/部屋名		面積 ① (m2)	天井高 ② (m)	容積 ③ (m3)	必要換気回数 ④ (回/h)	換気量計算値 ③×④=⑤ (m3/h)	採用換気量 ⑥ (m3/h)	台数	換気種別	給気口	排気口	換気回数 (回/h)	機種	機器記号	判定 ⑤<⑥	備考
1F																
1	事務所	49.41	2.6	128.47	0.3	38.54	180	1	3種	○	○	1.4	VD-18ZC10	FE-1	OK	
2	休憩室	61.02	2.6	158.65	0.3	47.60	180	1	3種	○	○	1.1	BFS-40SUC	FE-2	OK	
3	サニタリー室	23.36	3.0	70.08	0.3	21.02	110	1	3種		○	1.6	BFS-40SUC	FE-2	OK	
4	男子便所	5.89	2.3	13.55	0.3	4.06	190	1	3種	○	○	14.0	VD-18ZC10	FE3-1	OK	
5	女子便所	8.1	2.3	18.63	0.3	5.59	200	1	3種	○	○	10.7	VD-20ZC10	FE3-2	OK	
6	男子更衣室	13.26	2.6	34.48	0.3	10.34	80	1	3種		○	2.3	VD-10ZC5-M	FE-4	OK	
7	女子更衣室	9.24	2.6	24.02	0.3	7.21	80	1	3種		○	3.3	VD-10ZC10	FE-5	OK	
8	前室①	38.24	3.0	114.72	0.3	34.42	480	1	3種		○	4.2	EFG-25SB	FE-6	OK	
9	梱包室	53.25	3.0	159.75	0.3	47.93	300	1	3種	○	○	1.9	EFG-20SB	FE-7	OK	
10	加熱もどし室	48.66	3.0	145.98	0.3	43.79	530	1	3種	○	○	3.6	EFG-20SB	FE-8	OK	
11	加工乾燥室	68.55	3.0	205.65	0.3	61.70	830		自然換気	○	○	4.0			OK	
12	分離うらごし室	127.58	3.0	382.74	0.3	114.82	1150	1	2種	○	○	3.0	BFS-150TUC	OF-10	OK	
13	殺菌X線室	18.82	3.0	56.46	0.3	16.94	210		自然換気	○	○	3.7			OK	
14	前室②	15.84	3.0	47.52	0.3	14.26	105	1	3種	○	○	2.2	VD-15ZC10	FE-12	OK	
15	機械室	10.28	3.0	30.84	0.3	9.25	150	1	3種	○	○	4.9	BFS-15SUC	FE-13	OK	
16	資材庫②	15.84	3.0	47.52	0.3	14.26	105	1	3種	○	○	2.2	VD-15ZC10	FE-14	OK	
17	従業員用玄関及び通路	40.23	3.0	120.69	0.3	36.21	450		自然換気	○		3.7			OK	
18	玄関	9.66	3.0	28.98	0.3	8.69	10		自然換気			0.3			OK	
19	資材庫①	15.56	3.0	46.68	0.3	14.00	80	1	3種		○	1.7	VD-10ZC10	FE-15	OK	

換気計算書

無窓居室換気量計算

番号/部屋名		床面積 Af (m2)	占有面積 N	①必要換気量(m3/h) V=20Af/N	採用換気量 ② (m3/h)	台数	換気種別	給気口	排気口	機種	機器記号	判定 ⑤<⑥	備考
1F													
1	サニタリー室	23.36	5	93.44	110	1	3種		○	BFS-40SUC		OK	
2	男子更衣室	13.26	3	39.78	80	1	3種		○	VD-10ZC5-M	FE-4	OK	
3	女子更衣室	9.24	3	27.72	80	1	3種		○	VD-10ZC10	FE-5	OK	
4	加工乾燥室	68.55	10	685.50	830		自然換気	○	○			OK	
5	分離うらごし室	127.58	10	1275.80	1150	1	2種	○	○	BFS-150TUC	FE-10	OK	
6	殺菌X線室	18.82	6	112.92	210		自然換気	○	○			OK	

訂正	月 日	内 容		

製造元：株式会社フリーザーシステム
設計元：株式会社フリーザーシステム　一級建築士事務所
一級建築士登録　第262611号　稲永恵吾

お客様承認印	製造担当者	設計担当者	営業担当者	確定年月日	工事名称	みらく(農産連携市場重付事業総合補助付 玉島市農産加工施設整備事業)HACCP対応)	請番	
				縮尺 S=1:200(A3)	図面名称	換気計算書	図番	M-06

機械室	
HS 200×200	1
EA 150 CMH	
BOX 300×300×300H	

分離うらごし計量	
VHS 300×300	2
OA 575 CMH	
BOX 400×400×350H	
BD(BCD-2型)	1
EA 210 CMH (余剰)	
殺菌X線室へ	
BD(BCD-2型 2連タイプ)	1
EA 830 CMH (余剰)	
加工・乾燥室へ	

殺菌X線室	
BD(BCD-2型)	2
EA 105 CMH (余剰)	
前室、資材庫②へ	

加熱・もどし蒸室	
BD(BCD-2型)	1
EA 380 CMH (余剰)	
前室①へ	

加工・乾燥室	
BD(BCD-2型)	2
EA 530, 300 CMH (余剰)	
加熱・もどし蒸室、梱包室へ	

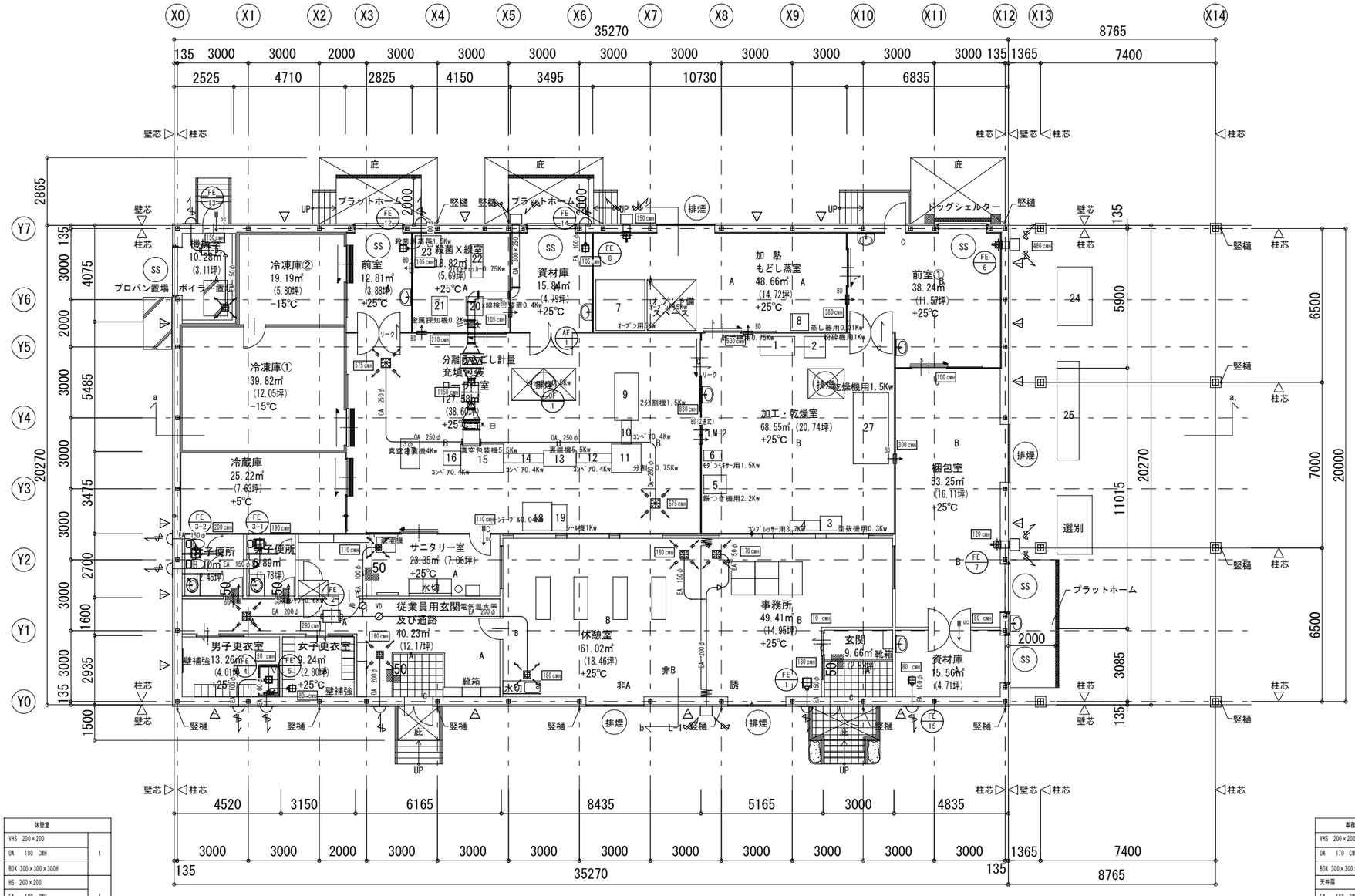

サニタリー室	
HS 150×150	1
EA 110 CMH	
BOX 250×250×250H	

凡例

OA	外気取入れダクト
EA	排気ダクト
UC	アンダーカット
DG	ドアガラリ
	リーク

従業員用玄関及び通路	
VHS 250×250	1
OA 290 CMH	
BOX 350×350×300H	
VHS 200×200	1
OA 160 CMH	
BOX 300×300×300H	

休憩室	
VHS 200×200	1
OA 180 CMH	
BOX 300×300×300H	
HS 200×200	1
EA 180 CMH	
BOX 300×300×300H	

事務所	
VHS 200×200	1
OA 170 CMH(建具隙間風有)	
BOX 300×300×300H	
天井扇	1
EA 180 CMH	

平面図 S=1:200

注) 1FL＝設計GL+900

△ ブレース位置を示す

訂正	月 日	内 容		

製造元：株式会社フリーザーシステム
設計元：株式会社フリーザーシステム 一級建築士事務所
一級建築士登録 第262611号 稲永恵吾

お客様承認印	製造担当者	設計担当者	営業担当者	確定年月日	工事名称	みみらく漁産連携有限責任事業組合傾向け 玉島市農産加工施設整備事業(HACCP対応)	請番	
				縮尺 S=1:200(A3)	図面名称	換気設備	図番	M-07

衛生機器・器具　機器表

記号	機器名称	仕様	定格消費電力(参考)	電源	数量	設置場所	備考
C-1	大便器	腰掛便器 CS230B#NW1 ロータンク SH230BA#NW1			3組	男子便所	参考型番 TOTO
		ウォシュレット TCF4711AK#NW1	0.321kw	単相100V		女子便所	
		棚付き二連紙巻器 YH600FM#NW1					
		給水延長ホース・止水栓・洗浄管等 取付用付属品1式					
U-1	小便器	壁掛小便器 UFH500#NW1 自動フラッシュ弁 TEA62ADR	電池式		1組	男子便所	参考型番 TOTO
		バックハンガー T9R その他取付用付属品1式					
L-1	洗面器	カウンター式 L525RCU 対応カウンター ML60			2組	男子便所	参考型番 TOTO
		立水栓 排水管 止水栓 石鹸入れ				女子便所	
		その他取付用付属品1式					
L-2	手洗い器	L250CM#NW1 自動水栓 TENA41A	電池式		2組	各所	参考型番 TOTO
		その他取付用付属品1式					
PW-1	洗濯機パン	パン PWP640NRW 水栓 TW11R			1組	サニタリー室	参考型番 TOTO
		その他取付用付属品1式					
WHE-1	電気温水器	壁掛型電気温水器 SRG-151A-B	2.11kw	単相200V	1	外部	参考型番：三菱電機
		サーモシャワー混合水栓 TMGG40E				（男子更衣室）	参考型番 TOTO
WHE-2	電気温水器	湯ポット RESK12A1 沸き上がり温度 約60℃	0.6kw	単相100V	1台	休憩室	参考型番 TOTO
		その他取付用付属品1式					
WHE-3	電気温水器	湯ポット(3槽用) REW25A1BHSCM	1.1kw	単相100V	1台	サニタリー室	参考型番 TOTO
		ウィークリータイマーなし					
K-1	流し台	1槽シンク 1800L GKFS180MYNR			1台	休憩室	参考型番 RXIL
		混合水栓 TK431					
K-2	流し台	1槽シンク （実験流し用） 600×600×800			3台	サニタリー室	
L-3	散水栓	D-X キューブⅢ			4台	外部	竹村製作所
JK-1	浄化槽	合併式浄化槽(20人用)	0.3kw	単相100	1組	外部	
T-1	雨水貯留タンク	ポリエチレンタンク 有効貯水量 1m3					
		マンホール、水位計、接続配管用タッピング(流入・出口・排水等)					
P-1	雨水ポンプ	ミニ供給ポンプ 30L/min×25m	0.4kw	単相100	1台	外部	
AS-1	エアーシャワー	モジュールシャワー （1人用）	0.6kw	三相200V	1台	サニタリー室	
		吹き出し風速 7.8m/s 以上 吐出風速 23m/sec					
		集塵効率 0.3um 99.97%以上					
		フィルター HEPA プレフィルター					
		本体 鋼板製焼き付け塗装 ドア アルミ框扉					

会所リスト

記号	桝種類	サイズ	深度	蓋	備考
A	汚水桝	75×75×125	-400	塩ビ製蓋	小口径桝(90℃)(トラップ桝)
B	汚水桝	100×75×150	-465	鉄製防護蓋	小口径桝(合流)
C	汚水桝	100×75×150	-540	鉄製防護蓋	小口径桝(合流)
D	汚水桝	100×75×150	-605	鉄製防護蓋	小口径桝(ストレート)
E	汚水桝	100×75×150	-690	塩ビ製蓋	小口径桝(90℃)
F	汚水桝	100×100×150	-780	鉄製防護蓋	小口径桝(ストレート)
G	汚水桝	100×100×150	-880	鉄製防護蓋	小口径桝(90℃)
H	汚水桝	100×100×150	-420	鉄製防護蓋	小口径桝(合流)
I	汚水桝	100×75×150	-515	塩ビ製蓋	小口径桝(合流)
J	汚水桝	100×75×150	-585	鉄製防護蓋	小口径桝(合流)
K	汚水桝	100×100×150	-710	鉄製防護蓋	小口径桝(ストレート)
L	汚水桝	100×75×150	-815	鉄製防護蓋	小口径桝(合流)
M	汚水桝	125×125×150	-960	鉄製防護蓋	小口径桝(90℃)
N	汚水桝	100×100×150	-975	鉄製防護蓋	小口径桝(合流)
O	汚水桝	100×100×150	-1070	鉄製防護蓋	小口径桝(90℃)
P	汚水桝	125×125×150	-1090	鉄製防護蓋	小口径桝(90℃)
Q	公設桝	役所協議	ポンプUP	鉄製防護蓋	役所協議

訂正	月　日	内　　容		

製造元：株式会社フリーザーシステム
設計元：株式会社フリーザーシステム　一級建築士事務所
一級建築士登録　第262611号　稲永恵吾

お客様承認印	製造担当者	設計担当者	営業担当者	確定年月日	工事名称 みみらく(農産連携有限責任事業組合様向け 玉島市農産加工施設整備事業)HACCP対応)	請番	
				縮尺 S=1/200(A3)	図面名称 衛生機器表	図番	M-08

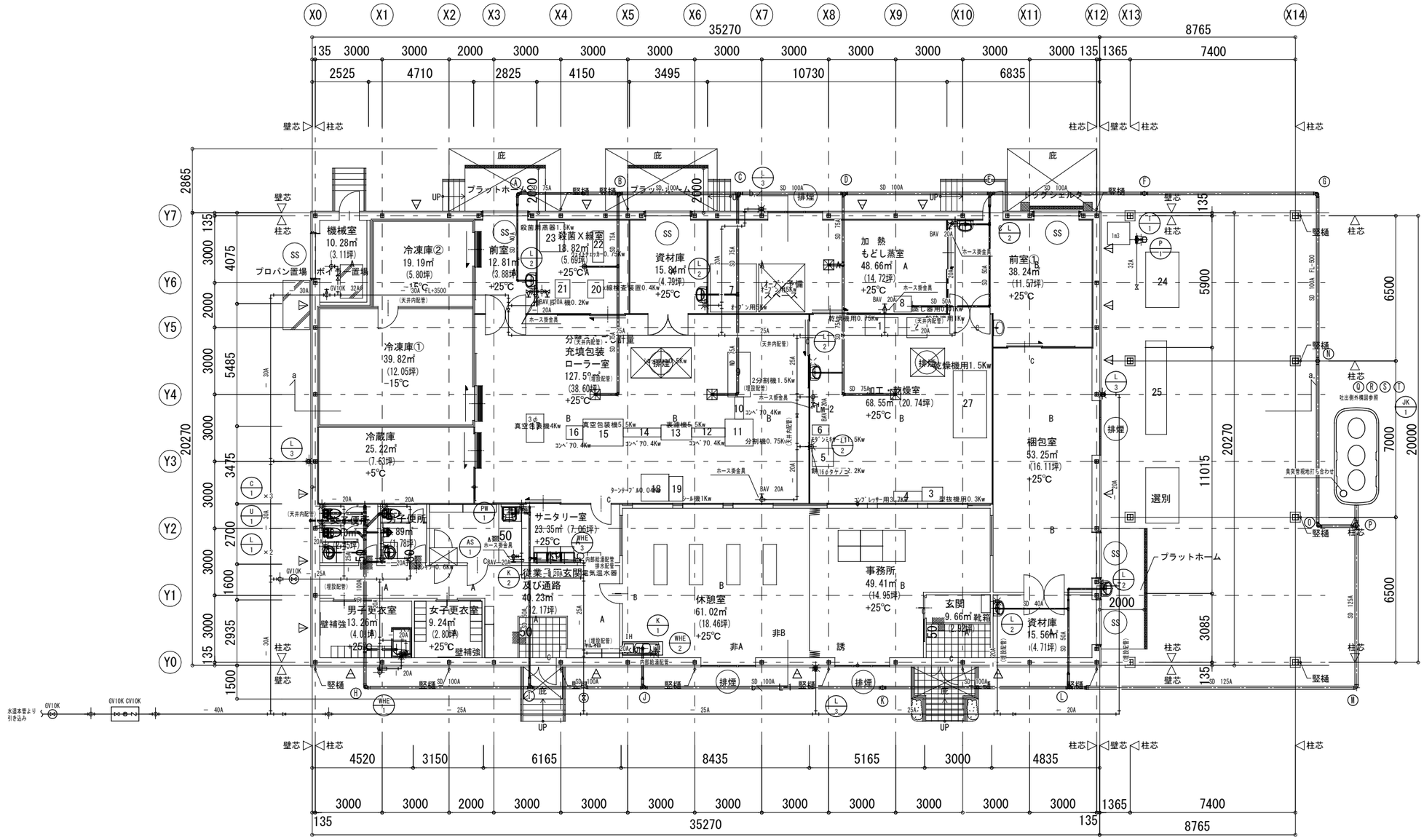

平面図　S=1:200

注）　1FL＝設計GL+900

△　ブレース位置を示す

FL=GL＋900の為、埋設配管は原則すべて　外壁貫通手前でドロップさせ、第一桝等へ接続する（配管を露出させない）

訂正	月　日	内　容		

製造元：株式会社フリーザーシステム
設計元：株式会社フリーザーシステム　一級建築士事務所
一級建築士登録　第262611号　稲永恵吾

お客様承認印	製造担当者	設計担当者	営業担当者	確定年月日	工事名称	請番	
					みみらく(農産運搬布販責任事業組合)様向け 玉島市農産加工施設整備事業(HACCP対応)		
				縮尺 S=1:200(A3)	図面名称　衛生設備	図番	M-09

ユーティリティ　機器表

記号	機器名称	仕様	定格消費電力(参考)	電源	数量	設置場所	備考
B-1	ボイラー	ガス炊き 簡易貫流蒸気ボイラー	1.0kw	三相200V	1台	機械室	
		最高使用圧力 0.69 MPa	0.1kw	単相100V			
		蒸気量 125kg/h					
		制御方式 ON-OFF制御方式					
		薬注装置、軟水装置					

訂正	月 日	内 容		

製造元：株式会社フリーザーシステム
設計元：株式会社フリーザーシステム　一級建築士事務所
一級建築士登録　第262611号　稲永恵吾

お客様承認印	製造担当者	設計担当者	営業担当者	確定年月日	工事名称	請番	
					みみらく農産連携有限責任事業組合様向け 玉島市農産加工施設整備事業(HACCP対応)		
				縮尺 S=1:200(A3)	図面名称 ユーティリティ設備　機器表	図番	M-10

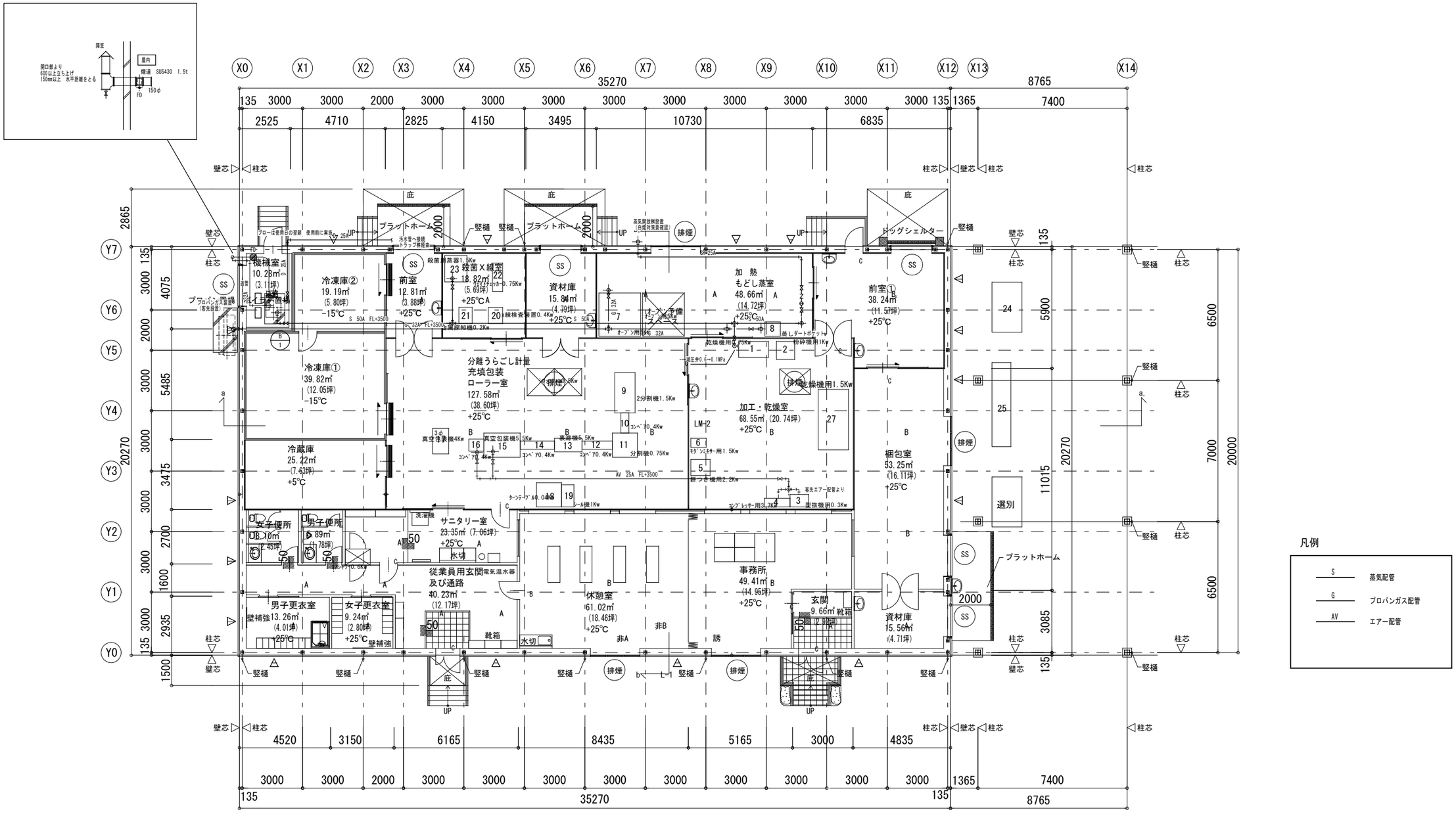

平面図 S=1:200

注) 1FL＝設計GL+900

△ ブレース位置を示す

訂正	月 日	内 容		

製造元：株式会社フリーザーシステム
設計元：株式会社フリーザーシステム 一級建築士事務所
一級建築士登録 第262611号 稲永恵吾

お客様承認印	製造担当者	設計担当者	営業担当者	確定年月日	工事名称	請番	
				縮尺 S=1:200(A3)	みみらし(県産連携有限責任事業組合様向け 五島市奥浦加工施設整備事業(HACCP対応))		
					図面名称 ユーティリティ設備	図番	M-11

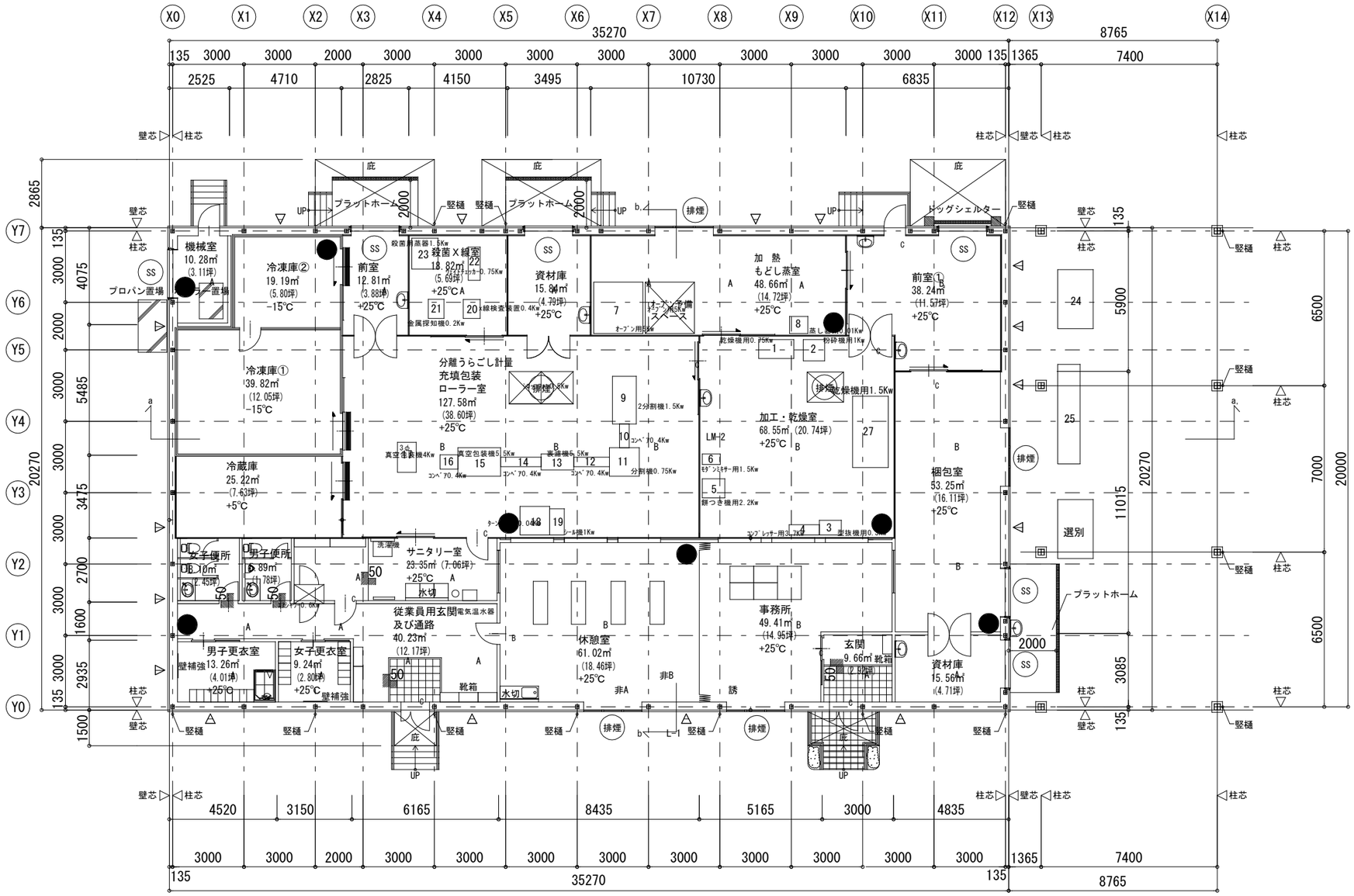

平面図 S=1:200

注） 1FL＝設計GL+900

△ ブレース位置を示す

訂正	月 日	内 容		

製造元：株式会社フリーザーシステム
設計元：株式会社フリーザーシステム　一級建築士事務所
一級建築士登録　第262611号　稲永恵吾

お客様承認印	製造担当者	設計担当者	営業担当者	確定年月日	工事名称	請番	
					みみらく(農産連携有限責任事業組合傾向け 五島市農産加工施設整備事業(HACCP対応)		
				縮尺 S=1:200(A3)	図面名称 消火器配置図	図番	M-12